«Թ.Ա.Հ.Գ. ԳՐԻԳ» ՍՊԸ
ք. Երևան, Թոթովենցի 12/28
Tel. (374 10) 671119; (093) 671119; (099) 671119

«T.A.H.G. GRIG» LLC
Yerevan Totovent's 12/28
Tel. (374 10) 671119; (093) 671119; (099) 671119

ՀՀ ՄԱՐԶԵՐՈՒՄ 42 ԳԼՈՒԽ ԿՈՎԵՐԻ ՀԱՄԱՐ ՆԱԽԱՏԵՍՎՈՂ
ՊՈԼԻԷԹԻԼԵՆԱՅԻՆ ԾԱԾԿՈՎ ՊԼԱՍՏԻԿ ԳՈՄԻ
ՏԻՊԱՅԻՆ ՆԱԽԱԳԻԾ

ԱՇԽԱՏԱՆՔԱՅԻՆ ՆԱԽԱԳԻԾ

ՊԱՏՎԻՐԱՏՈՒ՝

«ԱԳՐՈԲԻԶՆԵՍԻ ԵՎ ԳՅՈՒՂԻ
ՋԱՐԳԱՑՄԱՆ ԿԵՆՏՐՈՆ» ՀԻՄՆԱԴՐԱՄ

ԵՐԵՎԱՆ - 2018

«Թ.Ա.Հ.Գ. ԳՐԻԳ» ՍՊԸ

ՀՀ ՄԱՐԶԵՐՈՒՄ 42 ԳԼՈՒԽ ԿՈՎԵՐԻ ՀԱՄԱՐ ՆԱԽԱՏԵՍՎՈՂ
ՊՈԼԻԷԹԻԼԵՆԱՅԻՆ ԾԱԾԿՈՎ ՊԼԱՍՏԻԿ ԳՈՄԻ
ՏԻՊԱՅԻՆ ՆԱԽԱԳԻԾ

ԱՇԽԱՏԱՆՔԱՅԻՆ ՆԱԽԱԳԻԾ

ՃԱՐՏԱՐԱՊԵՏԱՇԻՆԱՐԱՐԿԱՆ ՄԱՍ

ՋՐԱՄԱՏԱԿԱՐԱՐՈՒՄ ԵՎ ԿՈՅՈՒՂԻ

ԷԼԵԿՏՐԻՏԵԽՆԻԿԱԿԱՆ ՄԱՍ

Տևօրեն՝ Լ. Գրիգորյան

Նախագծող՝ Գ. Գրիգորյան

ԵՐԵՎԱՆ - 2018թ.

ԳԾԱԳՐԵՐԻ ԱՆՎԱՆԱՑԱՆԿ

Հ/Հ	ԱՆՎԱՆՈՒՄԸ	ԷՋ
1	ԳԾԱԳՐԵՐԻ ԱՆՎԱՆԱՑԱՆԿ:ԲԱՑԱՏՐԱԳԻՐ	ՃՇ-1
2	ՀԱՏԱԿԱԳԻԾ	ՃՇ-2
3	ՀԱՏԱԿԱԳԻԾԻ ԴՐՎԱԳ - 1	ՃՇ-3
4	ԿՏՐՎԱԾՔ Ա - Ա,Բ-Բ,Գ-Գ	ՃՇ-4
5	ՀԻՄՔԻ ՀԱՏԱԿԱԳԻԾ	ՃՇ-5
6	ՊԱՏ «Ա»«Բ» ԱՌԱՆՑՔՆԵՐՈՎ	ՃՇ-6
7	ՊԱՏ «Ա/2»«Ա/3»«16»«17» ԱՌԱՆՑՔՆԵՐՈՎ	ՃՇ-7
8	ՊԱՏ «1» ԱՌԱՆՑՔՈՎ	ՃՇ-8
9	ՊԱՏ «15» ԱՌԱՆՑՔՈՎ	ՃՇ-9
10	ՕԺԱՆԴԱԿ ՇԻՆՈՒԹՅԱՆ ՏԱՆԻՔԱԾԱԾԿԻ ՀԱՏԱԿԱԳԻԾ Մ1:50	ՃՇ-10
11	ԿՏՐՎԱԾՔՆԵՐ	ՃՇ-11
12	ԿՏՐՎԱԾՔՆԵՐ	ՃՇ-12
13	ՄԱՍՆԱԳԻՐ	ՃՇ-13
14	ՎԱՆԴԱԿՆԵՐԻ ԴԱՍԱՎՈՐՄԱՆ ՀԱՏԱԿԱԳԻԾ	ՃՇ-14
15	ՎԱՆԴԱԿ Վ-1,Վ-2,Վ-3,Վ-4	ՃՇ-15
16	ՎԱՆԴԱԿ Վ-6,ՄՍՈՒՐ	ՃՇ-16
17	ՀԱՆԳՈՐՅՑ 1,2; ՄԱՍՆԱԳԻՐ	ՃՇ-17

ԲԱՑԱՏՐԱԳԻՐ

1. Անասնագոմի աշխատանքային նախագիծը կատարված է համաձայն պատվիրատուի կողմից տրված առաջադրանքի պահանջների:

Որպես ելակետային տվյալներ ընդունված են

Գրունտների պայմանական հաշվարկային դիմադրությունը ----2,00կգ/սմ²

Գրունտների կարգը ըստ սեյսմիկ հատկանիշների ----III

Գրունտի սառեցման խորությունը ----900մմ

Տեղանքի սեյսմիկ գոտին ----III

Ջյան ճնշումը ---70կգ/մ ²

Շինությունը մեկ հարկանի է, հատակագծում ունի ուղղանկյունաձև տեսք 9.00 x 52.50մ առանցքային չափերով:

Որպես կառույցի կրող համակարգ ընդունված է պողպատե գյոցվածքներով տիպային հավաքովի կարկասային տարածական հիմնակմախքը,որը տրամադրվում է պատվիրատուի կողմից:

Հիմքերը կետային են, միաձույլ երկաթբետոնյա: Հիմքերի տակ իրականացնել 8սմ հաստությամբ խճի նախապատրաստական շերտ:

Հատակները իրականացնել միաձույլ երկաթբետոնով:

Հիմքերի տեղադրման աշխատանքներից առաջ հիմնատակի գրունտները անհրաժեշտ է տեղազննել ճարտարագետ-երկրաբանի կողմից կազմելով համապատասխան եզրակացություն, որից հետո միայն թույլատրվում է կատարել հիմքերի տեղադրման աշխատանքները:

2. Ե/բետոնե միաձույլ կոնստրուկցիաների պատրաստումը և ընդունումը անհրաժեշտ է կատարել համաձայն

СНиП 3.03.01-87 <Несущие и ограждающие конструкции> gուցումների:

Պողպատե կոնստրուկցիաների պատրաստումը անհրաժեշտ է կատարել ГОСТ 14098-98 <Соединение сварные арматурные и закладных изделий ж/б конструкции>, СП53-101-98 <Изготовление и контроль качества стальных строительных конструкции>gուցումների համաձայն:

Պողպատե կոնստրուկցիաների մոնտաժը անհրաժեշտ է կատարել СНИП3.03.01-87<Несущие и ограждающие конструкции>gուցումների համաձայն:

Պողպատե կոնստրուկցիաների պաշտպանումը կոռոզիայից անհրաժեշտ է կատարել СНИП 2.03.11-85<Защита строительных конструкции от коррозии >, ГОСТ9.402-2004<Подготовка металлических поверхностей перед окрашиванием>.gուցումների համաձայն:

3. Աշխատանքի կատարման ժամանակ օգտագործվող բոլոր նյութերը պետք է համապատասխանեն Հայաստանի Հանրապետությունում գործող ստանդարտներին և նորմատիվային փաստաթղթերի պահանջներին, ինչպես նաև տվյալ ապրանքների որակի չափանիշներին (սերտիֆիկատների) պահանջներին.

	ՀՀ ՄԱՐԶԵՐՈՒՄ 42 ԳԼՈՒԽ ԿՈՎԵՐԻ ՀԱՄԱՐ ՆԱԽԱՏԵՍՎՈՂ ՊՈԼԻԵԹԻԼԵՆԱՅԻՆ ԾԱԾԿՈՎ ՊԼԱՍՏԻԿ ԳՈՄԻ ՏԻՊԱՅԻՆ ՆԱԽԱԳԻԾ			ՊԱՏՎԻՐԱՏՈՒ «ԱԳՐՈԲԻԶՆԵՍԻ ԵՎ ԳՅՈՒՂԻ ՋԱՐԳԱՑՄԱՆ ԿԵՆՏՐՈՆ» ՀԻՄՆԱԴՐԱՄ		
			ՃԱՐՏԱՐԱՊԵՏԱԿԱՆ ԱՐԱՐԱԿԱՆ	Փուլ	Թերթ	Թերթեր
ՏՆՕՐԵՆ	Լ. ԳՐԻԳՈՐՅԱՆ			ԱՆ	ՃՇ-1	17
ՆԱԽԱԳԾԵՑ	Գ. ԳՐԻԳՈՐՅԱՆ		ԳԾԱԳՐԵՐԻ ԱՆՎԱՆԱՑԱՆԿ:ԲԱՑԱՏՐԱԳԻՐ			
				«Թ.Ա.Հ.Գ. ԳՐԻԳ» ՍՊԸ		

ՀԱՏԱԿԱԳԻԾ

Մ1:100

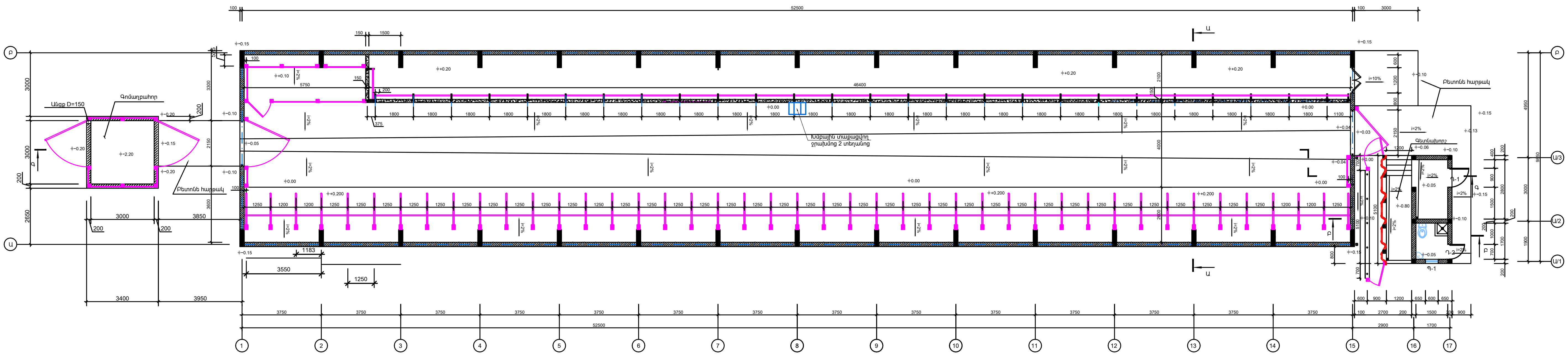

1.Վանդակների մակնիշումը տես թերթ ՃՇ-14

ՀՀ ՄԱՐԶԵՐՈՒՄ 42 ԳԼՈՒԽ ԿՈՎԵՐԻ ՀԱՄԱՐ ՆԱԽԱՏԵՍՎՈՂ ՊՈԼԻԷԹԻԼԵՆԱՅԻՆ ԾԱԾԿՈՎ ՊԼԱՍՏԻԿ ԳՈՄԻ ՏԻՊԱՅԻՆ ՆԱԽԱԳԻԾ			ՊԱՏՎԻՐԱՏՈՒ «ԱԳՐՈԲԻԶՆԵՍԻ ԵՎ ԳՅՈՒՂԻ ԶԱՐԳԱՑՄԱՆ ԿԵՆՏՐՈՆ» ՀԻՄՆԱԴՐԱՄ
		ՃԱՐՏԱՐԱՊԵՏԱՇԻՆԱՐԱՐԱԿԱՆ	Փուլ / Թերթ / Թերթեր
ՏՆՕՐԵՆ	Լ. ԳՐԻԳՈՐՅԱՆ		ԱՆ / ՃՇ-2 / 17
ՆԱԽԱԳԾՈՂ	Գ. ԳՐԻԳՈՐՅԱՆ	ՀԱՏԱԿԱԳԻԾ	«Թ.Ա.Հ.Գ. ԳՐԻԳ» ՍՊԸ

ՀԱՏԱԿԱԳԻԾԻ ԴՐՎԱԳ - 1

(Կթման սրահ)

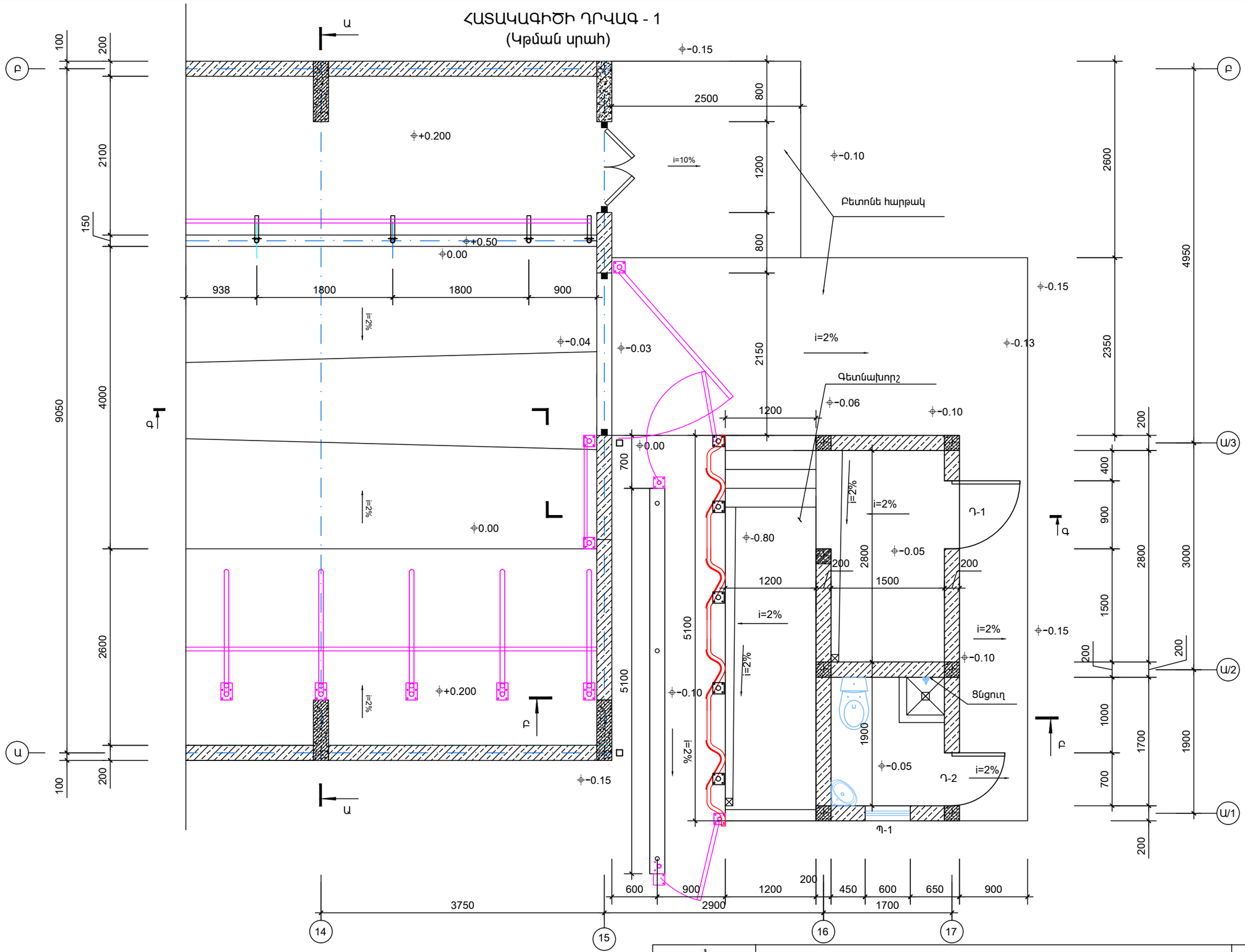

	ՀՀ ՄԱՐԶԵՐՈՒՄ 42 ԳԼՈՒԽ ԿՈՎԵՐԻ ՀԱՄԱՐ ՆԱԽԱՏԵՍՎՈՂ ՊՈԼԻԷԹԻԼԵՆԱՅԻՆ ԾԱԾԿՈՎ ՊԼԱՍՏԻԿ ԳՈՄԻ ՏԻՊԱՅԻՆ ՆԱԽԱԳԻԾ		ՊԱՏՎԻՐԱՏՈՒ «ԱԳՐՈԲԻԶՆԵՍԻ ԵՎ ԳՅՈՒՂԻ ԶԱՐԳԱՑՄԱՆ ԿԵՆՏՐՈՆ» ՀԻՄՆԱԴՐԱՄ		
			ՃԱՐՏԱՐԱՊԵՏԱՀԻՆԱՐԱՐԱԿԱՆ	Փուլ	Թերթ	Թերթեր
ՏՆՕՐԵՆ	Լ. ԳՐԻԳՈՐՅԱՆ			ԱՆ	ՃՇ-3	17
ՆԱԽԱԳԾԵՑ	Գ. ԳՐԻԳՈՐՅԱՆ		ՀԱՏԱԿԱԳԻԾԻ ԴՐՎԱԳ - 1	«Թ.Ա.Հ.Գ. ԳՐԻԳ» ՍՊԸ		

ԿՏՐՎԱԾՔ Ա - Ա Մ1:100

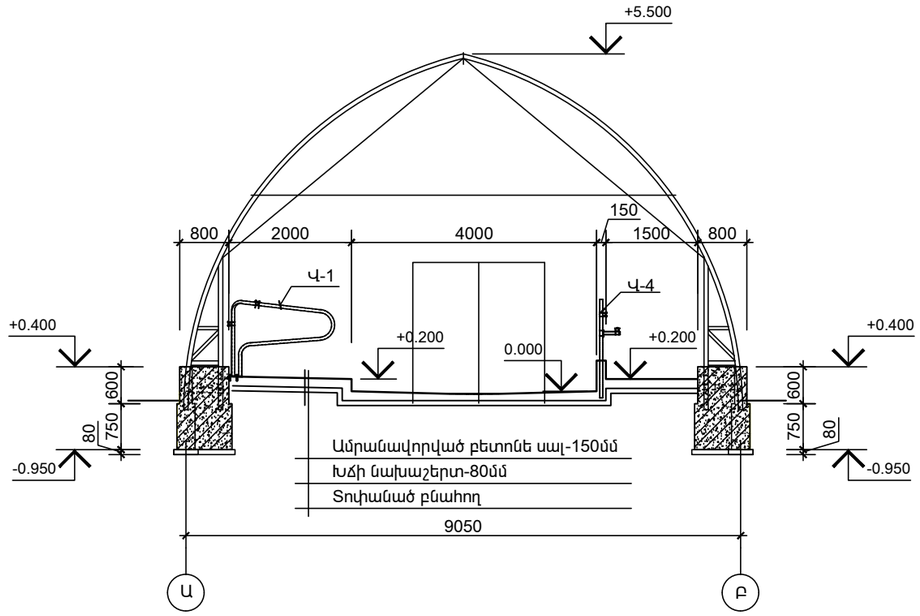

ԿՏՐՎԱԾՔ Բ - Բ Մ1:100

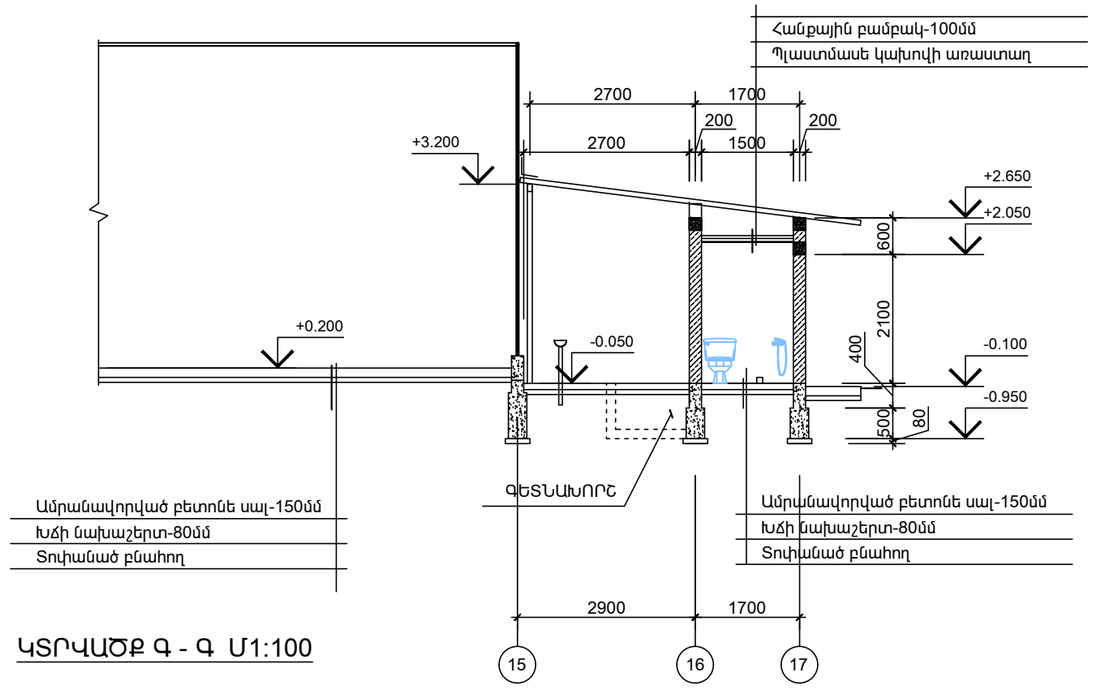

ԿՏՐՎԱԾՔ Գ - Գ Մ1:100

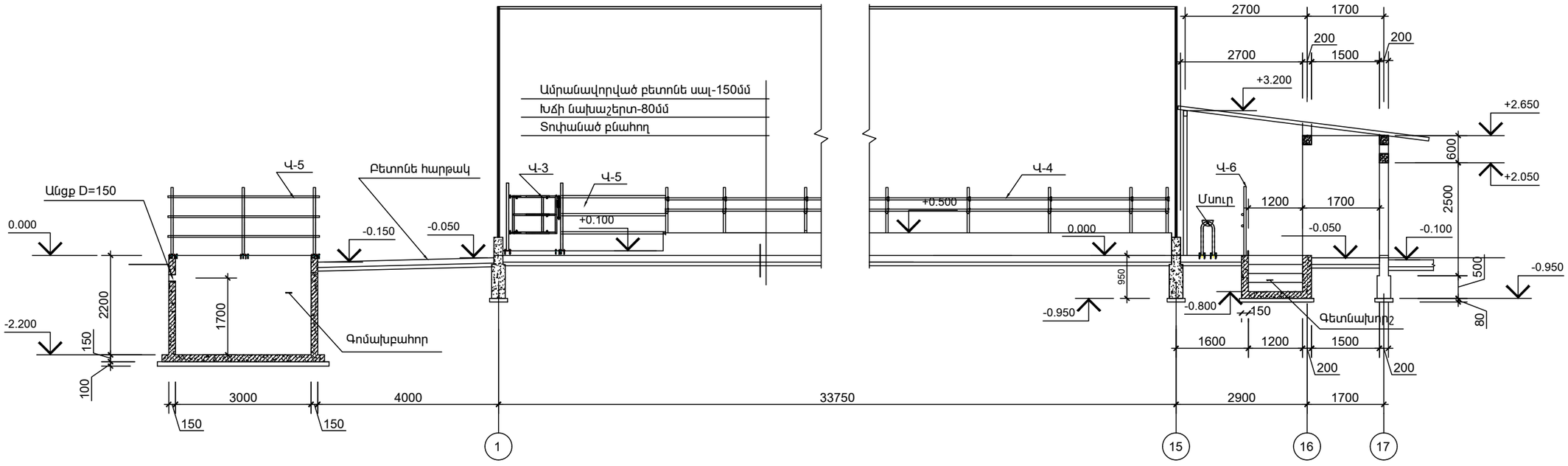

	ՀՀ ՄԱՐԶԵՐՈՒՄ 42 ԳԼՈՒԽ ԿՈՎԵՐԻ ՀԱՄԱՐ ՆԱԽԱՏԵՍՎՈՂ ՊՈԼԻԵԹԻԼԵՆԱՅԻՆ ԾԱԾԿՎԱ ՊԼԱՍՏԻԿ ԳՈՄԻ ՏԻՊԱՅԻՆ ՆԱԽԱԳԻԾ		ՊԱՏՎԻՐԱՏՈՒ «ԱԳՐՈՔԻՉՆԵՍԻ ԵՎ ԳՅՈՒՂԻ ԶԱՐԳԱՑՄԱՆ ԿԵՆՏՐՈՆ» ՀԻՄՆԱԴՐԱՄ		
			ՃԱՐՏԱՐԱՊԵՏԱԿԱՆ	Փուլ	Թերթ	Թերթեր
ՏՆՕՐԵՆ	Լ. ԳՐԻԳՈՐՅԱՆ			ԱՆ	ՃՇ-4	17
ՆԱԽԱԳԾԵՑ	Գ. ԳՐԻԳՈՐՅԱՆ		ԿՏՐՎԱԾՔ Ա - Ա, Բ-Բ, Գ-Գ			
				«Թ.Ա.Հ.Գ. ԳՐԻԳ» ՍՊԸ		

ԾԱՆՈԹԱԳԻՐ

Հիմքերը տեղադրվում են ինժեներական հետազոտությունների արդյունքների հիման վրա՝ ըստ շենքի կոնկրետ նախագծային լուծումների: Հողային աշխատանքները կատարել ձեռքով՝ խուսափելով մեքենայացված եղանակներից: Հողի խտացումը կատարել շերտերով՝ յուրաքանչյուրը ոչ ավելի, քան 20 սմ հաստությամբ:

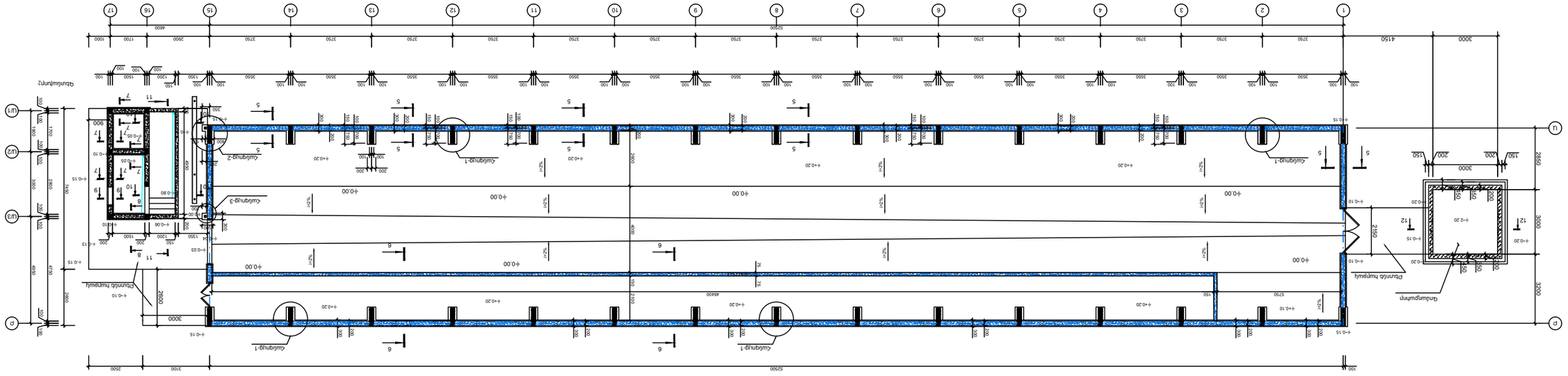

ՀԱՏԱԿԱՑՄԱՆ ՀԱՏՎԱԾ

ՏԵՍԱԿ		ՀՀ ՍՅՈՒՆԻՔԻ ՄԱՐԶԻ ՉԱՐԵՆՑԱՎԱՆ ՔԱՂԱՔԻ ՀԱՐԱՎԱՅԻՆ ԵՎ ՀԱՍԱՐԱԿԱԿԱՆ ՆՇԱՆԱԿՈՒԹՅԱՆ ՀԱՄԱԼԻՐ ՀԱՄԱԼՍԱՐԱՆԻ ՀԻՄՆԱԿԱՆ ՇԵՆՔԻ ՆՈՐ ՇԵՆՔԱՇԻՆՈՒԹՅԱՆ ԱՇԽԱՏԱՆՔՆԵՐԻ ԿԱԶՄԱԿԵՐՊՄԱՆ ՀԱՄԱՐ		
ՏԵՍՉ.	Լ. ԿԱՐԱՊԵՏՅԱՆ	ՇԻՆԱՐԱՐԱԿԱՆ ԱՇԽԱՏԱՆՔՆԵՐԻ ԱՇԽԱՏԱՆԻՇՆԵՐԻ ՀԱՏԱԿԱՑՄԱՆ ՀԱՏՎԱԾ		
ՀԱՍԿ. ՂԵԿ.	Գ. ԿԱՐԱՊԵՏՅԱՆ			
ՀԱՆԳԱՄԱՏԵՂ	ՂԱՐԻԲՋԱՆՅԱՆ			

ՀԱՏԱԿԱՑՄԱՆ ՀԱՄԱՐ	ՓՈՒԼ	ԹԵՐԹ	ԹԵՐԹԱՐ
ՇԱՀԱՌ ԿՈՒՏԱԿ ՍՊՈՐՏԱՅԻՆ ՀԱՄԱԼԻՐ	ՂՂՆ	ԱՀ-5	17
«ՀԱՅԳՈՐՔՍԱՐԿ» ՍՊԸ			

ՊԱՏ «Ա/1» ԱՌԱՆՑՔՈՎ

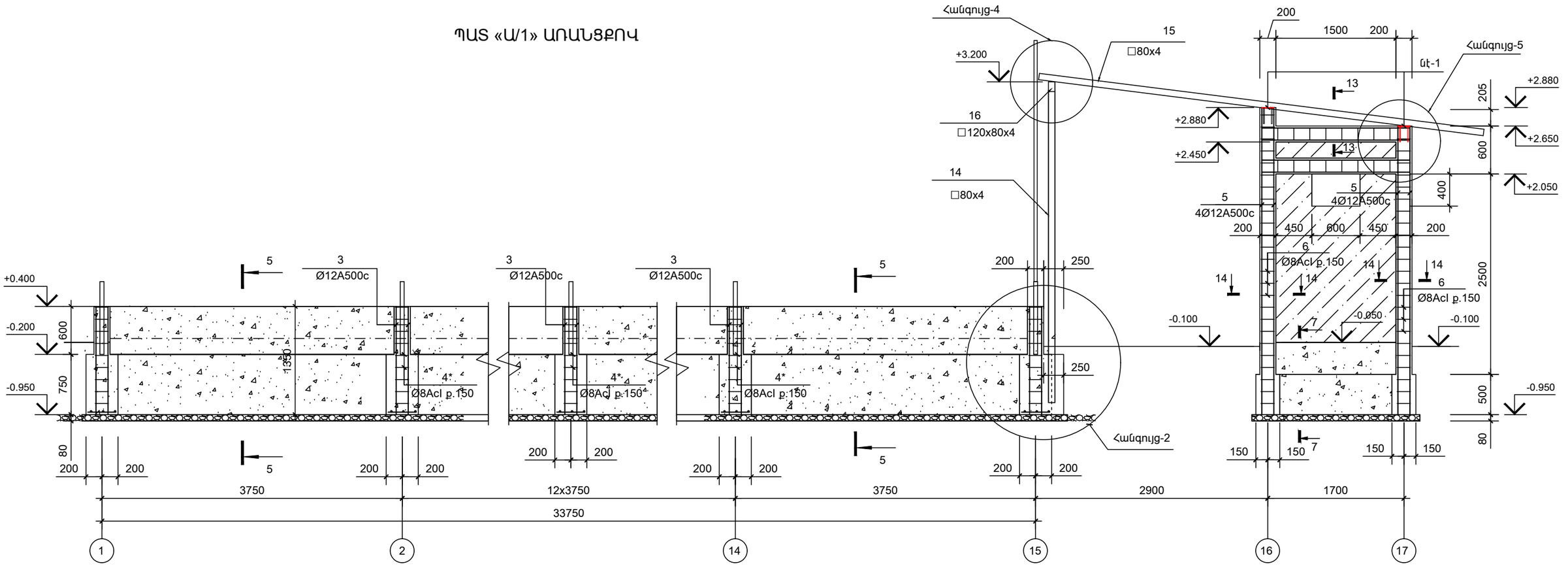

ՊԱՏ «Բ» ԱՌԱՆՑՔՈՎ

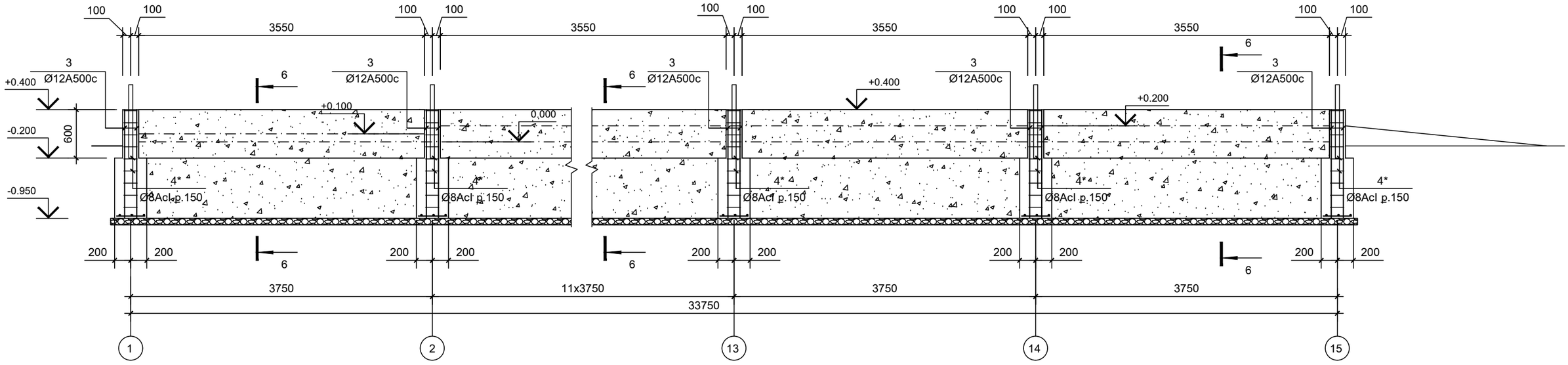

	ՀՀ ՄԱՐԶԵՐՈՒՄ 42 ԳԼՈՒԽ ԿՈՎԵՐԻ ՀԱՄԱՐ ՆԱԽԱՏԵՍՎՈՂ ՊՈԼԻԵԹԻԼԵՆԱՅԻՆ ԾԱԾԿՈՎ ՊԼԱՍՏԻԿ ԳՈՄԻ ՏԻՊԱՅԻՆ ՆԱԽԱԳԻԾ		ՊԱՏՎԻՐԱՏՈՒ «ԱԳՐՈՔԻՉՆԵՍԻ ԵՎ ԳՅՈՒՂԻ ԶԱՐԳԱՑՄԱՆ ԿԵՆՏՐՈՆ» ՀԻՄՆԱԴՐԱՄ		
			ՃԱՐՏԱՐԱՊԵՏԱՀԻՆԱՐԱՐԱԿԱՆ	Փուլ	Թերթ	Թերթեր
ՏՆՕՐԵՆ	Լ. ԳՐԻԳՈՐՅԱՆ			ԱՆ	ՃՇ-6	17
ՆԱԽԱԳԾԵՑ	Գ. ԳՐԻԳՈՐՅԱՆ		ՊԱՏ «Ա»«Բ» ԱՌԱՆՑՔՆԵՐՈՎ			
				«Թ.Ա.Հ.Գ. ԳՐԻԳ» ՍՊԸ		

ՊԱՏ «Ա/2» ԱՌԱՆՑՔՈՎ

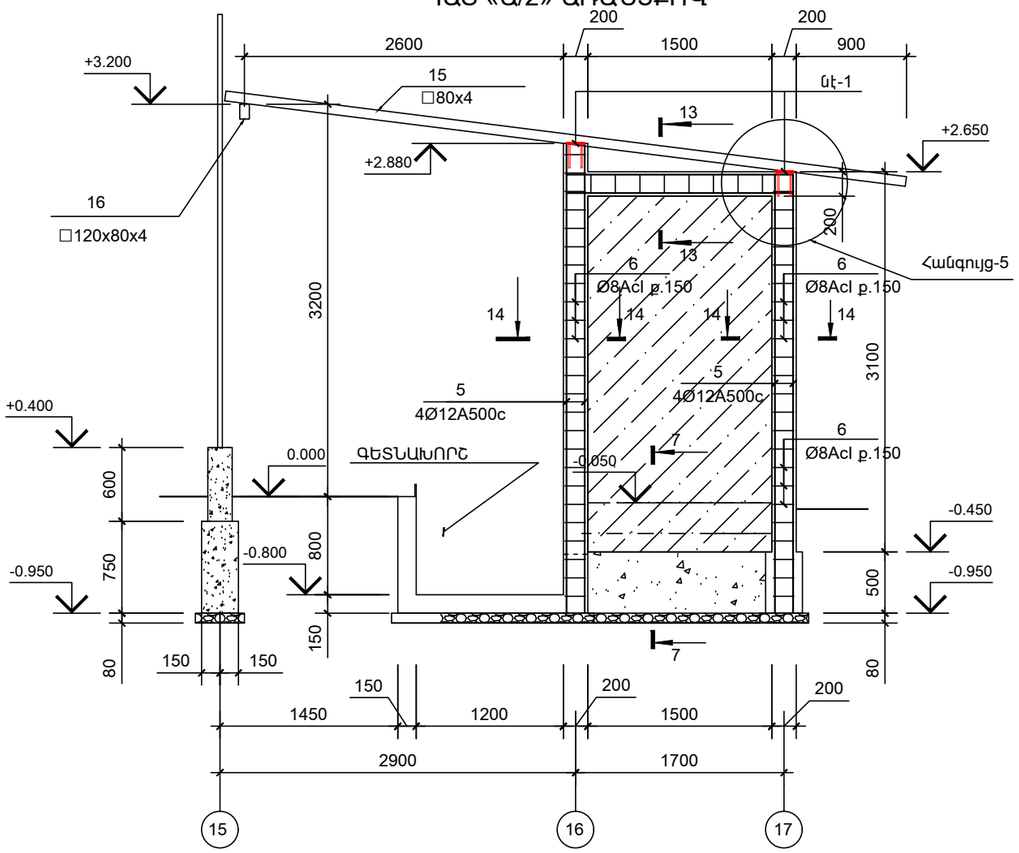

ՊԱՏ «Ա/3» ԱՌԱՆՑՔՈՎ

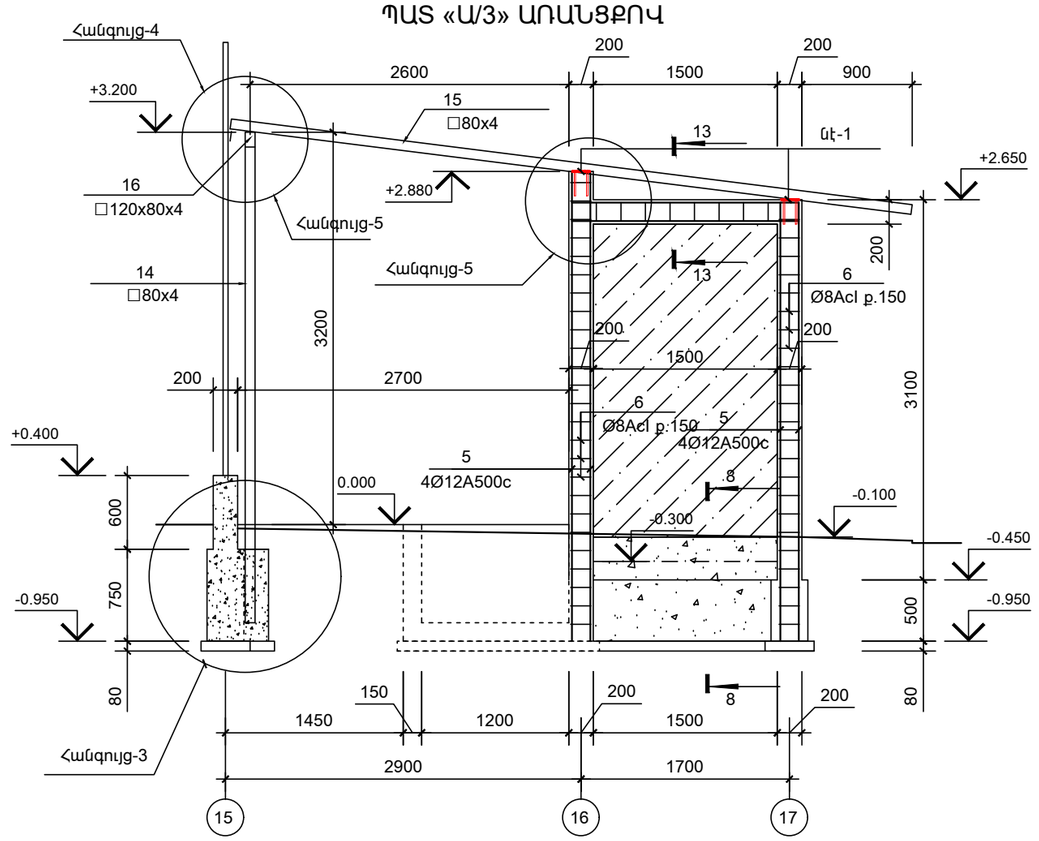

ՊԱՏ «16» ԱՌԱՆՑՔՈՎ

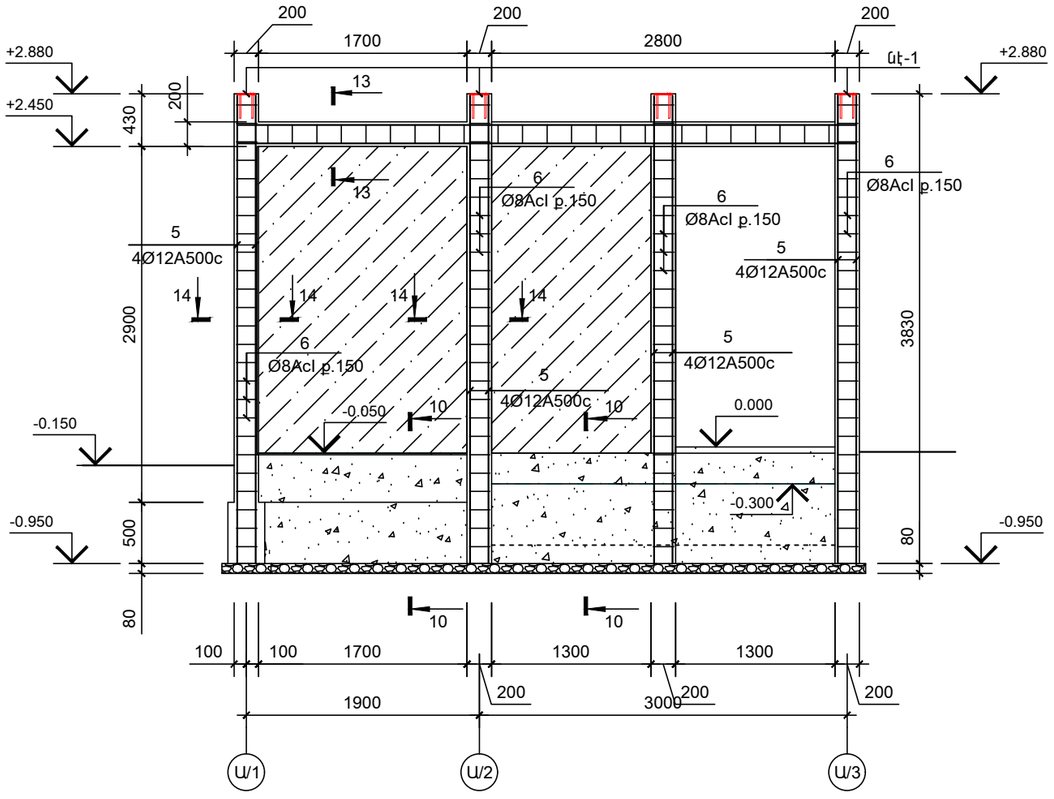

ՊԱՏ «17» ԱՌԱՆՑՔՈՎ

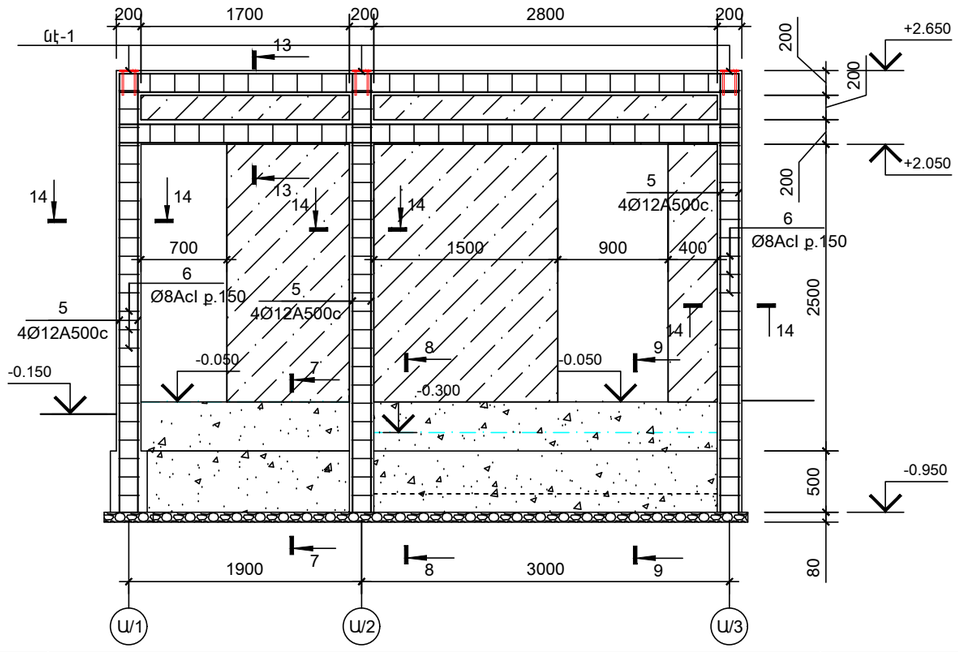

ՀՀ ՄԱՐԶԵՐՈՒՄ 42 ԳԼՈՒԽ ԿՈՎԵՐԻ ՀԱՄԱՐ ՆԱԽԱՏԵՍՎՈՂ ՊՈԼԻԵԹԻԼԵՆԱՅԻՆ ԾԱԾԿՈՎ ՊԼԱՍՏԻԿ ԳՈՄԻ ՏԻՊԱՅԻՆ ՆԱԽԱԳԻԾ

ՊԱՏՎԻՐԱՏՈՒ «ԱԳՐՈԲԻԶՆԵՍԻ ԵՎ ԳՅՈՒՂԻ ԶԱՐԳԱՑՄԱՆ ԿԵՆՏՐՈՆ» ՀԻՄՆԱԴՐԱՄ

ՏՆՕՐԵՆ	Լ. ԳՐԻԳՈՐՅԱՆ	
ՆԱԽԱԳԾԵՑ	Գ. ԳՐԻԳՈՐՅԱՆ	

ՃԱՐՏԱՐԱՊԵՏԱԿԱՆ ԱՐՎԱՐԱԿԱՆ

ՊԱՏ «Ա/2»«Ա/3»«16»«17» ԱՌԱՆՑՔՆԵՐՈՎ

Փուլ	Թերթ	Թերթեր
ԱՆ	ՃԾ-7	17

«Թ.Ա.Հ.Գ. ԳՐԻԳ» ՍՊԸ

ՊԱՏ «1» ԱՌԱՆՑՔՈՎ

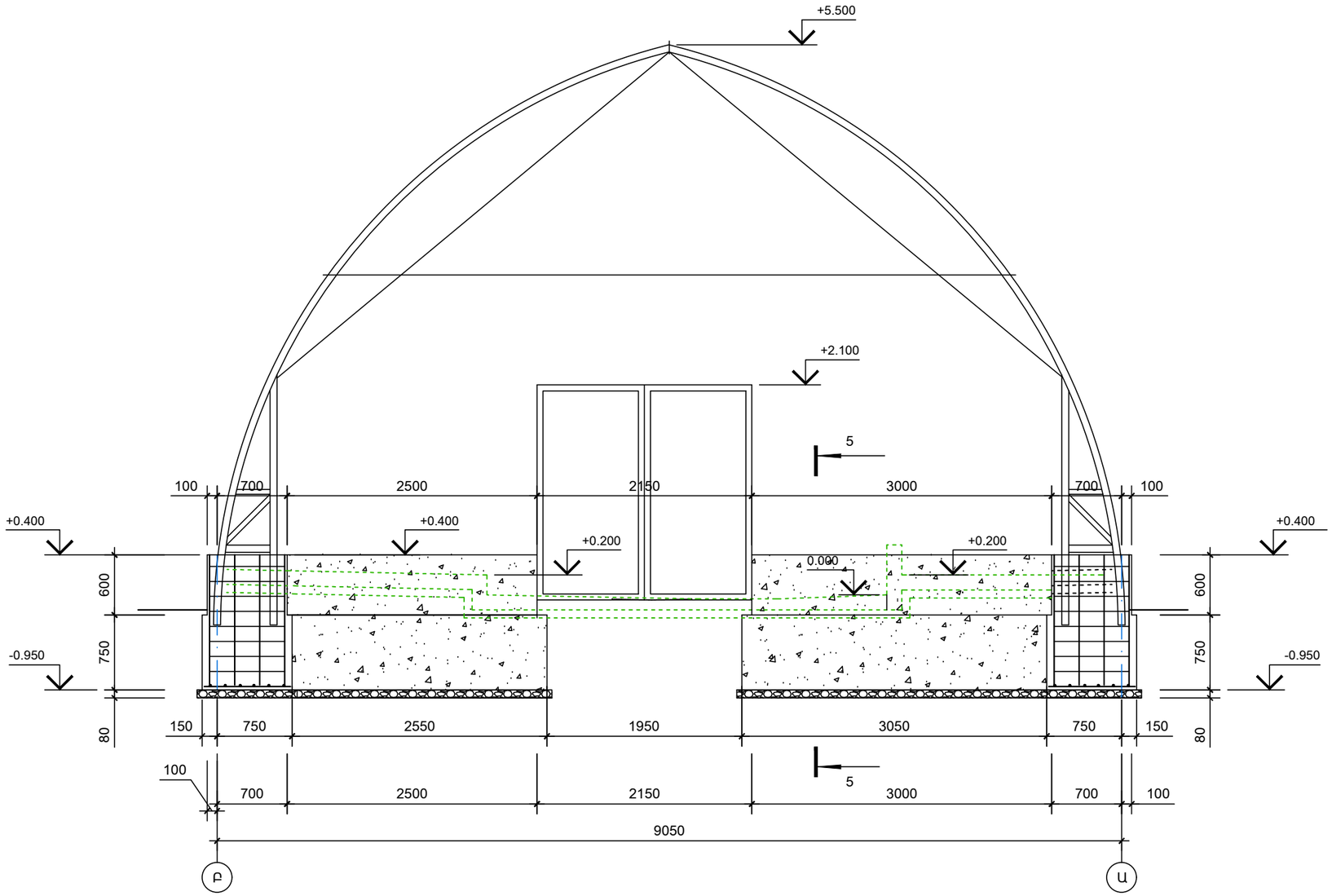

	ՀՀ ՄԱՐԶԵՐՈՒՄ 42 ԳԼՈՒԽ ԿՈՎԵՐԻ ՀԱՄԱՐ ՆԱԽԱՏԵՍՎՈՂ ՊՈԼԻԵԹԻԼԵՆԱՅԻՆ ԾԱԾԿՈՎ ՊԼԱՍՏԻԿ ԳՈՄԻ ՏԻՊԱՅԻՆ ՆԱԽԱԳԻԾ			ՊԱՏՎԻՐԱՏՈՒ «ԱԳՐՈԲԻԶՆԵՍԻ ԵՎ ԳՅՈՒՂԻ ԶԱՐԳԱՑՄԱՆ ԿԵՆՏՐՈՆ» ՀԻՄՆԱԴՐԱՄ		
			ՃԱՐՏԱՐԱՊԵՏԱԿԱՆ ԱՐԱՐԱԿԱՆ	Փուլ	Թերթ	Թերթեր
ՏՆՕՐԵՆ	Լ. ԳՐԻԳՈՐՅԱՆ			ԱՆ	ՃՇ-8	17
ՆԱԽԱԳԾԵՑ	Գ. ԳՐԻԳՈՐՅԱՆ		ՊԱՏ «1» ԱՌԱՆՑՔՈՎ			
				«Թ.Ա.Հ.Գ. ԳՐԻԳ» ՍՊԸ		

ՊԱՏ «15» ԱՌԱՆՑՔՈՎ

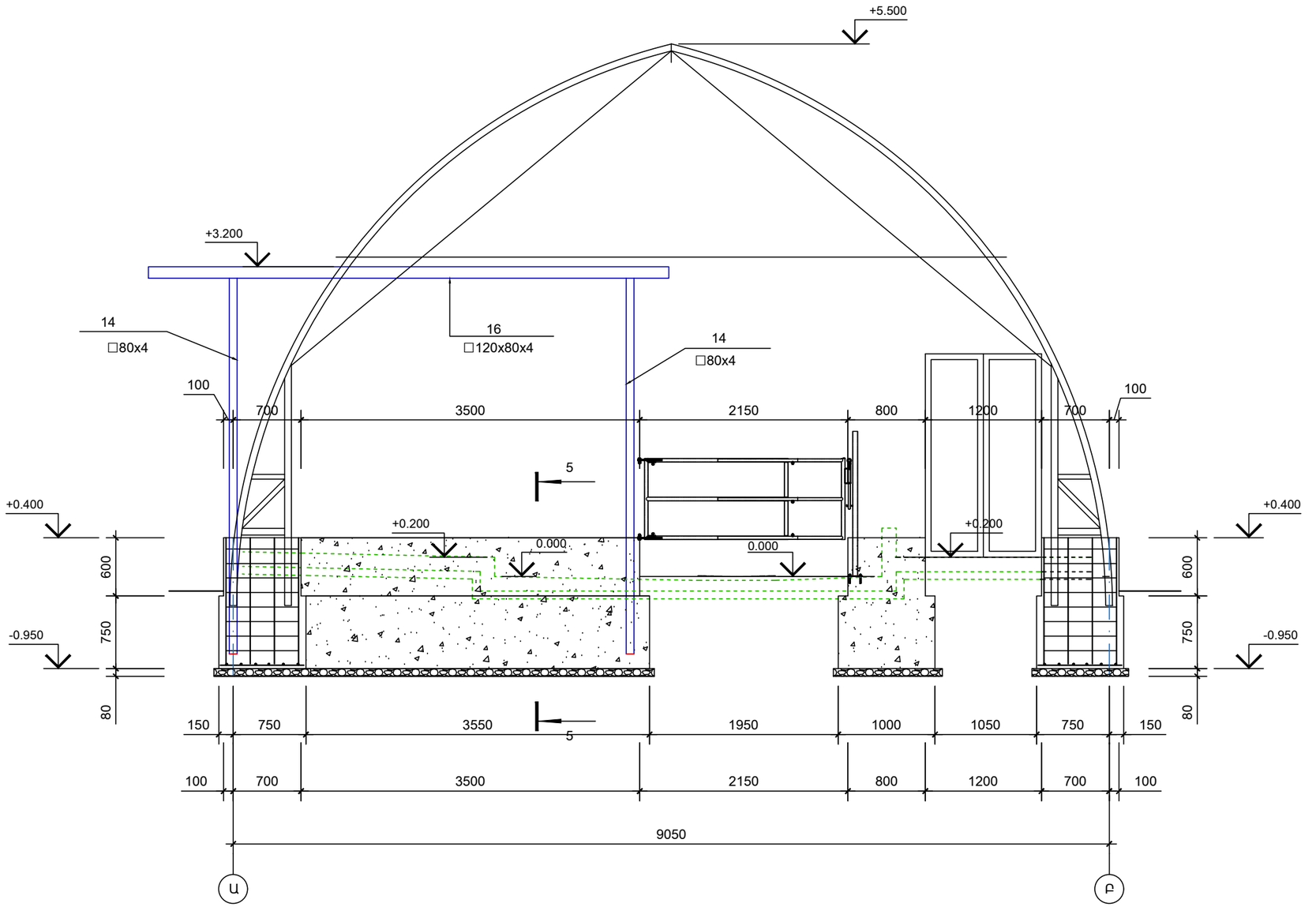

	ՀՀ ՄԱՐԶԵՐՈՒՄ 42 ԳԼՈՒԽ ԿՈՎԵՐԻ ՀԱՄԱՐ ՆԱԽԱՏԵՍՎՈՂ ՊՈԼԻԵԹԻԼԵՆԱՅԻՆ ԾԱԾԿՈՎ ՊԼԱՍՏԻԿ ԳՈՄԻ ՏԻՊԱՅԻՆ ՆԱԽԱԳԻԾ			ՊԱՏՎԻՐԱՏՈՒ «ԱԳՐՈԲԻԶՆԵՍԻ ԵՎ ԳՅՈՒՂԻ ԶԱՐԳԱՑՄԱՆ ԿԵՆՏՐՈՆ» ՀԻՄՆԱԴՐԱՄ		
			ՃԱՐՏԱՐԱՊԵՏԱՀԻՆԱՐԱՐԱԿԱՆ	Փուլ	Թերթ	Թերթեր
ՏՆՕՐԵՆ	Լ. ԳՐԻԳՈՐՅԱՆ			ԱՆ	ՃՇ-9	17
ՆԱԽԱԳԾԵՑ	Գ. ԳՐԻԳՈՐՅԱՆ		ՊԱՏ «15» ԱՌԱՆՑՔՈՎ			
				«Թ.Ա.Հ.Գ. ԳՐԻԳ» ՍՊԸ		

ԿԹՄԱՆ ՍՐԱՀԻ ՏԱՆԻՔԱԾԱԾԿԻ ՀԱՏԱԿԱԳԻԾ Մ1:50

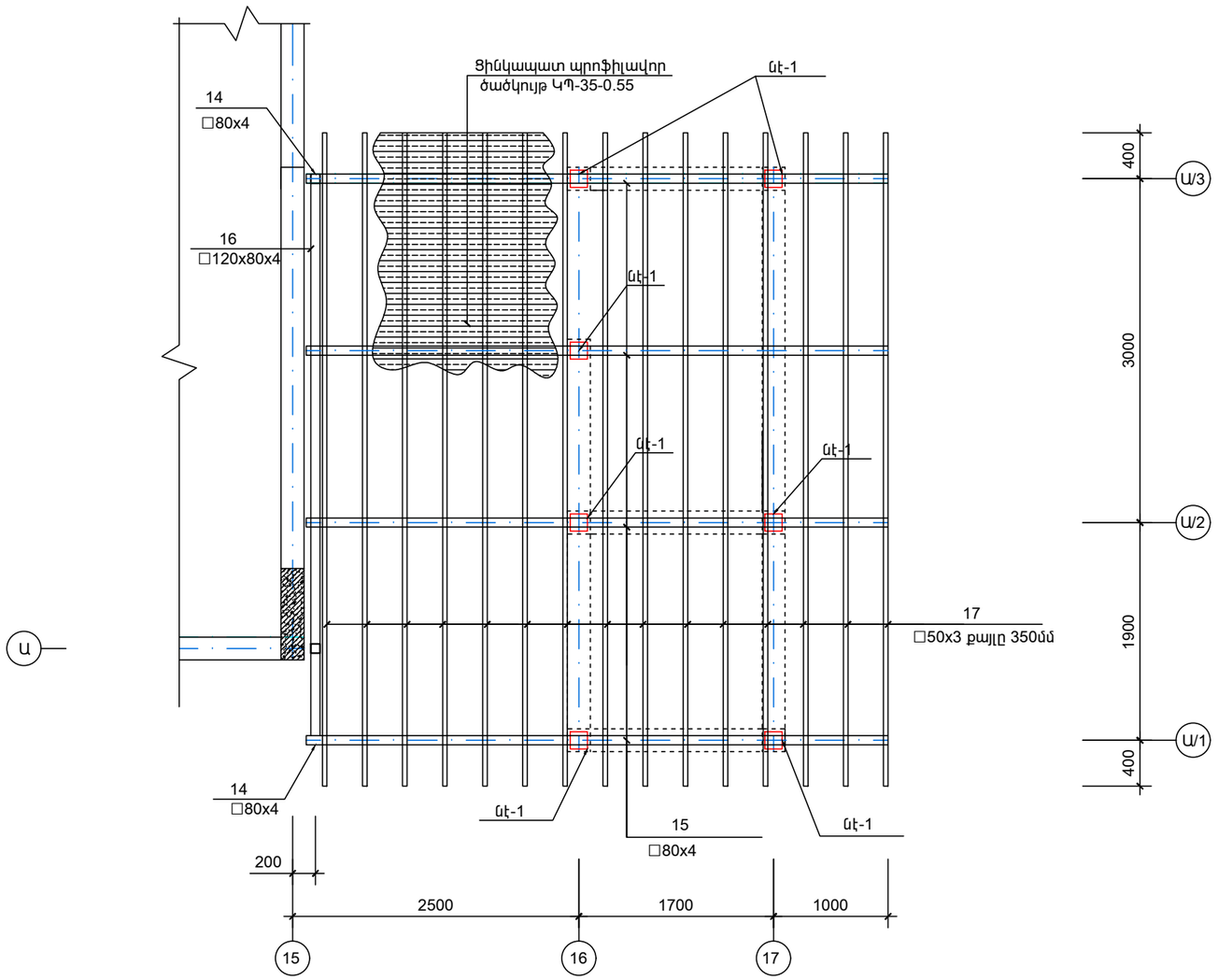

1.Եռակցումը իրականացնել է42A էլեկտրոդով
2. Եռակցման կարերի հաստությունը ընդունել եռակցվող էլեմենտների
նվազագույն հաստությամբ
3.Բոլոր մետաղական տարրերը նախաներկել և ներկել երկու անգամ հակակոռոզիոն ներկով

	ՀՀ ՄԱՐԶԵՐՈՒՄ 42 ԳԼՈՒԽ ԿՈՎԵՐԻ ՀԱՄԱՐ ՆԱԽԱՏԵՍՎՈՂ ՊՈԼԻԷԹԻԼԵՆԱՅԻՆ ԾԱԾԿՈՎ ՊԼԱՍՏԻԿ ԳՈՄԻ ՏԻՊԱՅԻՆ ՆԱԽԱԳԻԾ			ՊԱՏՎԻՐԱՏՈՒ «ԱԳՐՈՔԻՉՆԵՍԻ ԵՎ ԳՅՈՒՂԻ ԶԱՐԳԱՑՄԱՆ ԿԵՆՏՐՈՆ» ՀԻՄՆԱԴՐԱՄ		
			ՃԱՐՏԱՐԱՊԵՏԱՀԻՆԱՐԱՐԱԿԱՆ	Փուլ	Թերթ	Թերթեր
ՏՆՕՐԵՆ	Լ. ԳՐԻԳՈՐՅԱՆ			ԱՆ	ՃՇ-10	17
ՆԱԽԱԳԾԵՑ	Գ. ԳՐԻԳՈՐՅԱՆ		ՕԺԱՆԴԱԿ ՇԻՆՈՒԹՅԱՆ ՏԱՆԻՔԱԾԱԾԿԻ ՀԱՏԱԿԱԳԻԾ Մ1:50			
				«Թ.Ա.Հ.Գ. ԳՐԻԳ» ՍՊԸ		

ՀԱՆԳՈՒՅՑ - 1
ԿԵՏԱՅԻՆ ՀԻՄՔ ԿՀ - 1 Մ1:40

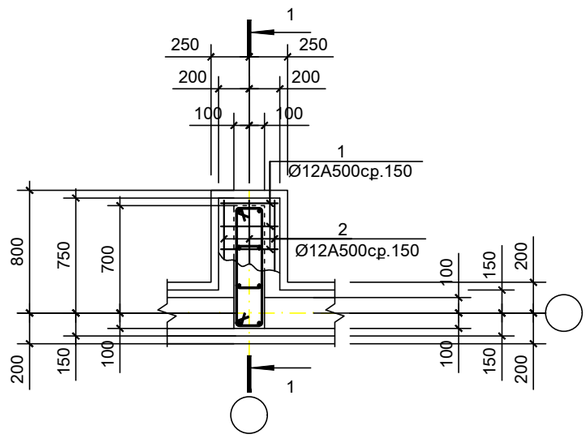

ՀԱՆԳՈՒՅՑ - 2 Մ1:40

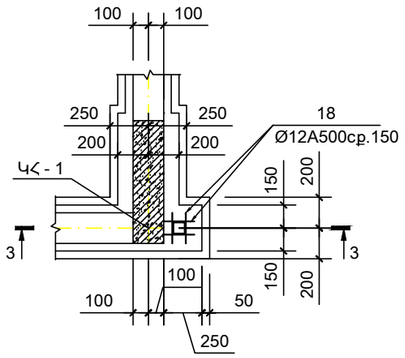

ԿՏՐՎԱԾՔ 3 - 3 Մ1:40

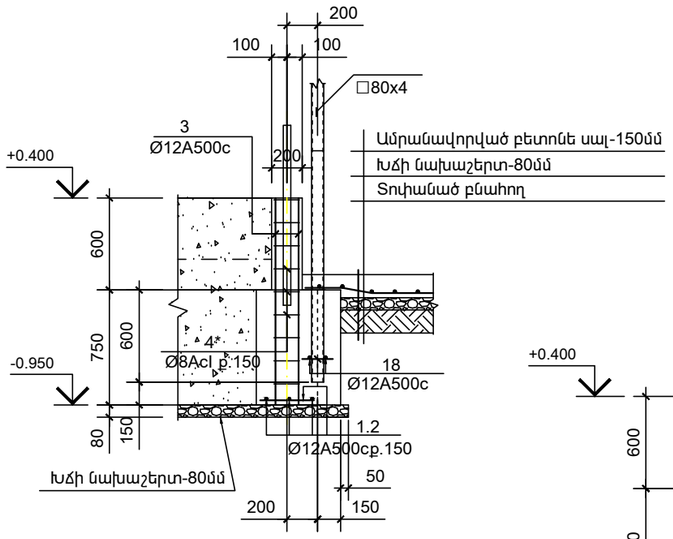

ՀԱՆԳՈՒՅՑ - 3 Մ1:40

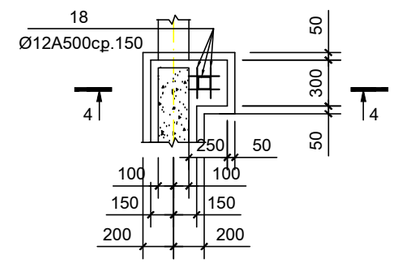

ԿՏՐՎԱԾՔ 4 - 4 Մ1:40

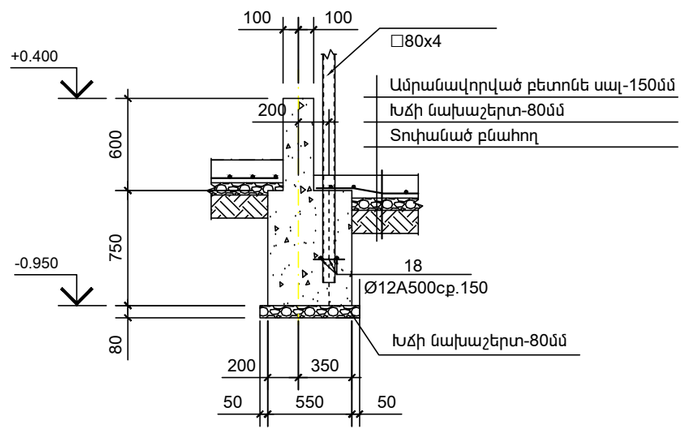

ԿՏՐՎԱԾՔ 1 - 1 Մ1:40

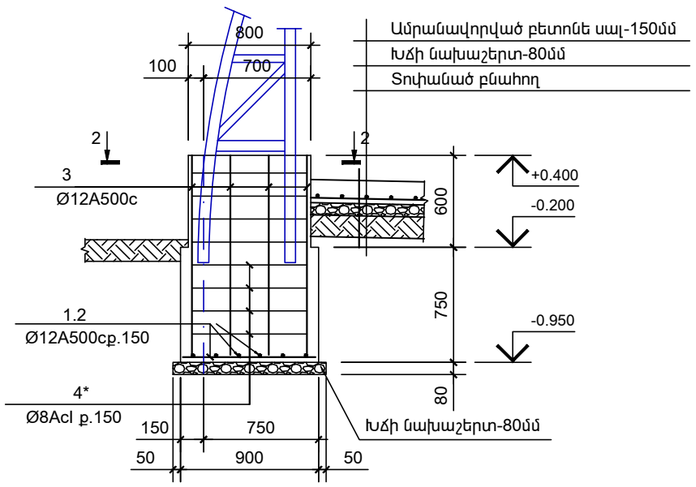

ԿՏՐՎԱԾՔ 5 - 5 Մ1:40

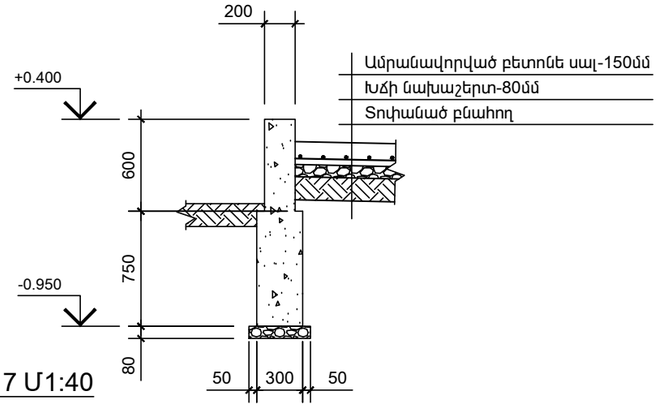

ԿՏՐՎԱԾՔ 6 - 6 Մ1:40

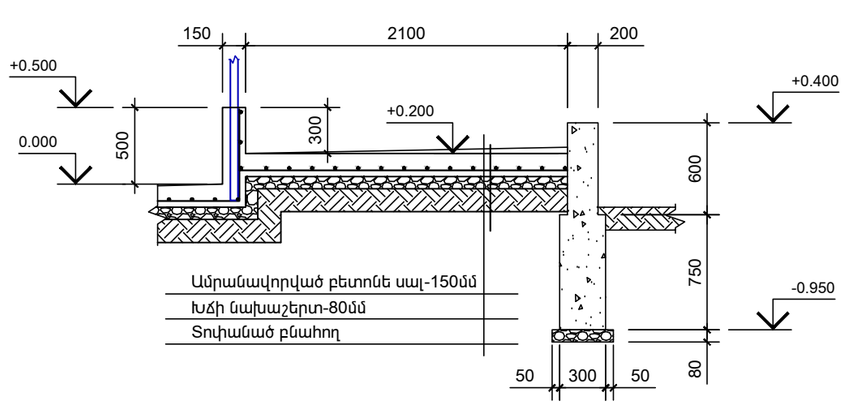

ԿՏՐՎԱԾՔ 2 - 2 Մ1:40

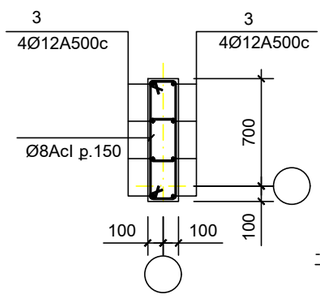

ԿՏՐՎԱԾՔ 7 - 7 Մ1:40

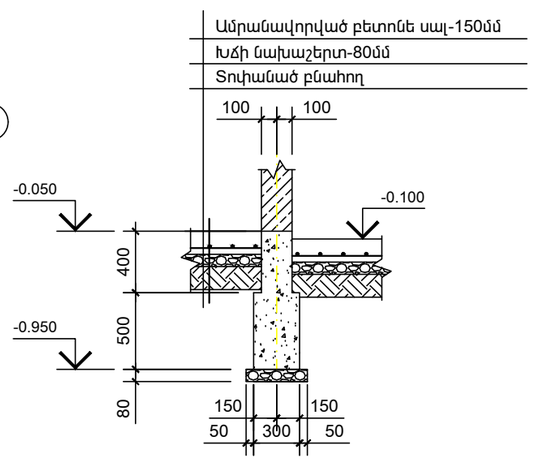

	ՀՀ ՄԱՐԶԵՐՈՒՄ 42 ԳԼՈՒԽ ԿՈՎԵՐԻ ՀԱՄԱՐ ՆԱԽԱՏԵՍՎՈՂ ՊՈԼԻԵԹԻԼԵՆԱՅԻՆ ԾԱԾԿՈՎ ՊԼԱՍՏԻԿ ԳՈՄԻ ՏԻՊԱՅԻՆ ՆԱԽԱԳԻԾ		ՊԱՏՎԻՐԱՏՈՒ «ԱԳՐՈՔԻՄԶՆԵՍԻ ԵՎ ԳՅՈՒՂԻ ԶԱՐԳԱՑՄԱՆ ԿԵՆՏՐՈՆ» ՀԻՄՆԱԴՐԱՄ	
ՏՆՕՐԵՆ	Լ. ԳՐԻԳՈՐՅԱՆ		ՃԱՐՏԱՐԱՊԵՏԱԿԱՆ ԱՐԱՐԱՎԱԿԱՆ	Փուլ / Թերթ / Թերթեր
ՆԱԽԱԳԾԵՑ	Գ. ԳՐԻԳՈՐՅԱՆ		ԿՏՐՎԱԾՔՆԵՐ	ԱՆ / ՃՇ-11 / 17
				«Թ.Ա.Հ.Գ. ԳՐԻԳ» ՍՊԸ

ԿՏՐՎԱԾՔ 8 - 8 Մ1:40

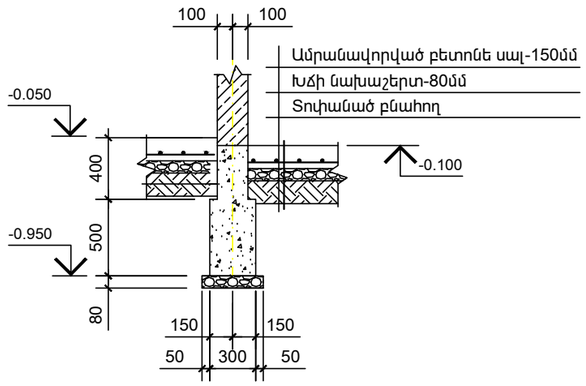

ԿՏՐՎԱԾՔ 9 - 9 Մ1:40

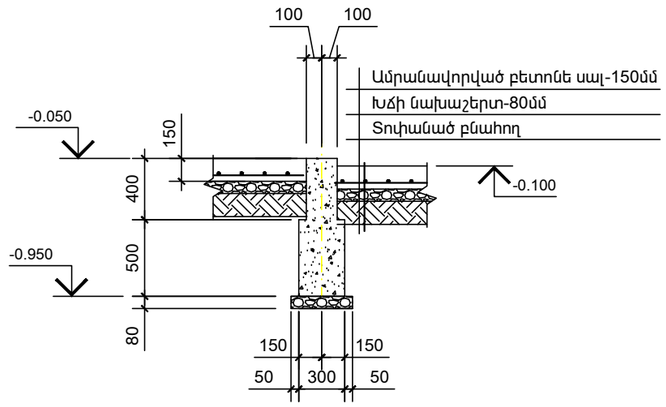

ԿՏՐՎԱԾՔ 10 - 10 Մ1:40
ԳԵՏՆԱԽՈՐՉ

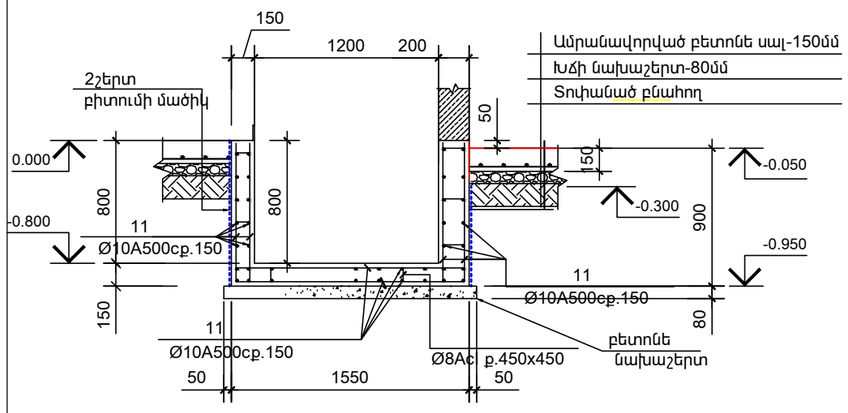

ԿՏՐՎԱԾՔ 13 - 13 Մ1:40

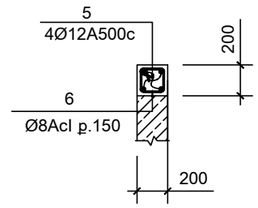

ԿՏՐՎԱԾՔ 12 - 12 Մ1:40
ԳՈՄԱՂԲԱՀՈՐ

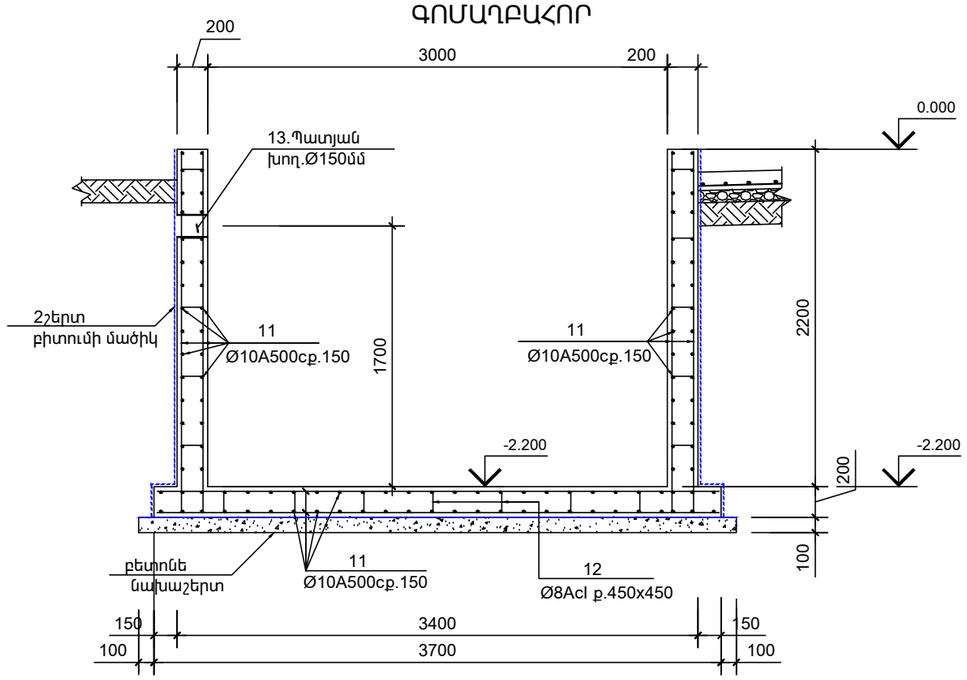

ՀԱՆԳՈՒՅՑ - 4 Մ1:20

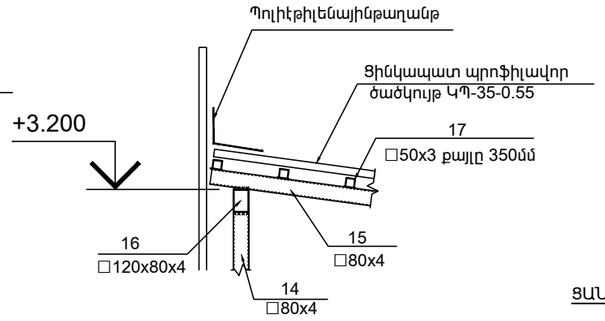

ՀԱՆԳՈՒՅՑ - 5 Մ1:20

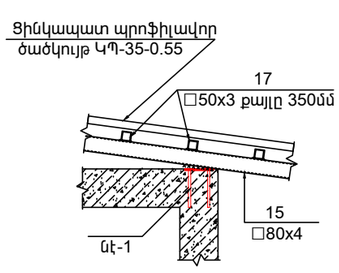

ԿՏՐՎԱԾՔ 14 - 14 Մ1:40

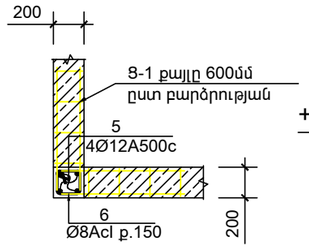

ՑԱՆՑ Տ-1

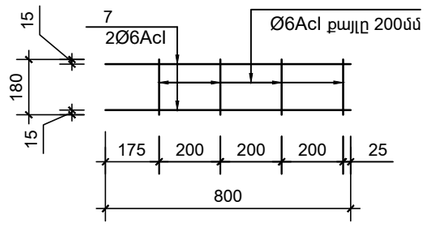

ՆԷ - 1
Մ 1:20

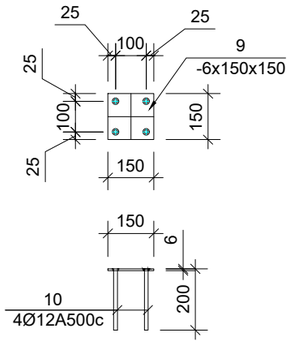

ԿՏՐՎԱԾՔ 11 - 11 Մ1:40
ԳԵՏՆԱԽՈՐՉ

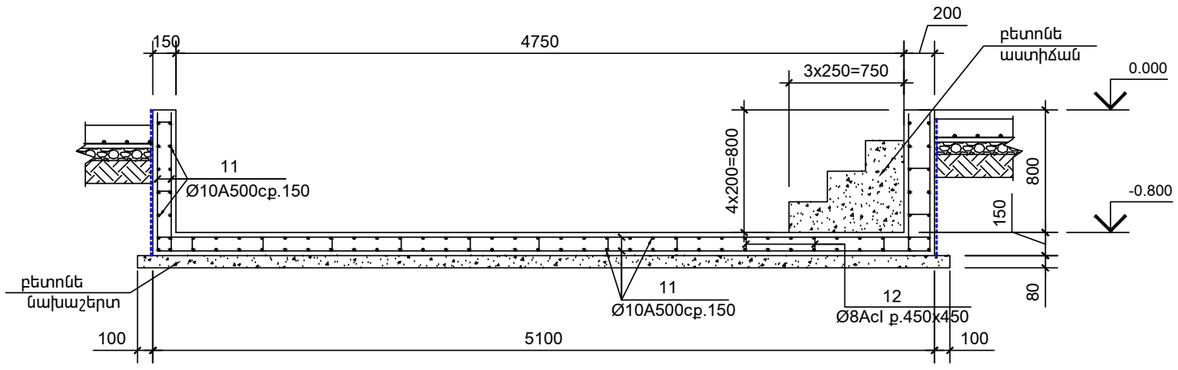

1.Եռակցումը իրականացնել Է42A էլեկտրոդով
2. Եռակցման կարերի հաստությունը ընդունել եռակցվող էլեմենտների նվազագույն հաստությամբ
3.Բոլոր մետաղական տարրերը նախաներկել և ներկել երկու անգամ հակակոռոզիոն ներկով

	ՀՀ ՄԱՐԶԵՐՈՒՄ 42 ԳԼՈՒԽ ԿՈՎԵՐԻ ՀԱՄԱՐ ՆԱԽԱՏԵՍՎՈՂ ՊՈԼԻԵԹԻԼԵՆԱՅԻՆ ԾԱԾԿՈՎ ՊԼԱՍՏԻԿ ԳՈՄԻ ՏԻՊԱՅԻՆ ՆԱԽԱԳԻԾ		ՊԱՏՎԻՐԱՏՈՒ «ԱԳՐՈՔԻՉՆԵՍԻ ԵՎ ԳՅՈՒՂԻ ԶԱՐԳԱՑՄԱՆ ԿԵՆՏՐՈՆ» ՀԻՄՆԱԴՐԱՄ		
			ՃԱՐՏԱՐԱՊԵՏԱՀԻՆԱՐԱՐԱԿԱՆ	Փուլ	Թերթ	Թերթեր
ՏՆՕՐԵՆ	Լ. ԳՐԻԳՈՐՅԱՆ			ԱՆ	ՃՇ-12	17
ՆԱԽԱԳԾԵՑ	Գ. ԳՐԻԳՈՐՅԱՆ		ԿՏՐՎԱԾՔՆԵՐ			
				«Թ.Ա.Հ.Գ. ԳՐԻԳ» ՍՊԸ		

ՊՈՂՊԱՏԻ ՄԱՍՆԱԳԻՐ ՄԵԿ ԷԼԵՄԵՆՏԻ ՀԱՄԱՐ

ԴԻՐՔ N	ԱՆՎԱՆՈՒՄ	ՔԱՆ. Հատ	ՄԻԱՎ. ՔԱՇԸ կգ	ԸՆԴԱՄ. կգ
	ԿԵՏԱՅԻՆ ՀԻՄՔ « ԿՀ - 1 »	30		
1	Ø12 A500c L=350	6	0.31	1.86
2	Ø12 A500c L=850	3	0.75	2.25
3	Ø12 A500c L=1300	8	1.15	9.20
4*	Ø8 Ac-I L=1450	20	0.57	11.40
	Խճի նախաշերտ 20-40ֆրակցիայի h=80մմ ---V=0,04մ³			
	Բետոն B20 դասի -----V=0.37մ³			
	ԵՐԿԱԹԲԵՏՈՆԵ ՄԻՋՈՒԿ	1		
5	Ø12 A500c L=110000	1	97.68	97.68
6*	Ø8 Ac-I L=750	175	0.30	52.50
	Բետոն B20 դասի -----V=0.95մ³			
	ԵՐԿԱԹԲԵՏՈՆԵ ԳՈՏԻ	1		
5	Ø12 A500c L=95000	1	84.36	84.36
6*	Ø8 Ac-I L=750	95	0.30	28.50
	Բետոն B20 դասի -----V=0.63մ³			
	ՑԱՆՑ «Ց - 1»	35		
7	Ø6 Ac-I L=800	2	0.18	0.36
8	Ø6 Ac-I L=180	4	0.04	0.16
	ՆԵՐԴԻՐ ԷԼԵՄԵՆՏ «Նէ - 1»	7		
9	Лист 6x150x150 ГОСТ 19903-74*	1	1.06	1.06
10	Ø12 A500c L=200	4	0.18	0.72

ՊՈՂՊԱՏԻ ՄԱՍՆԱԳԻՐ ՄԵԿ ԷԼԵՄԵՆՏԻ ՀԱՄԱՐ

ԴԻՐՔ N	ԱՆՎԱՆՈՒՄ	ՔԱՆ. Հատ	ՄԻԱՎ. ՔԱՇԸ կգ	ԸՆԴԱՄ. կգ
	ԳԵՏՆԱԽՈՐՇ	1		
11	Ø10 A500c L=540000	1	333.18	333.18
12*	Ø8 Ac-I L=300	60	0.12	7.20
	Բետոնե նախաշերտ(բետոն B7.5) ---V=0.65մ³			
	Բետոն B20 դասի -----V=3.00մ³			
	Զրամեկուսիչ երկու շերտ բիտումի մածիկով---S=10.00մ²			
	ԳՈՄԱՂԲԱՀՈՐ	1		
11	Ø10 A500c L=1200000	1	740.40	740.40
12*	Ø8 Ac-I L=300	150	0.12	18.00
13	Труба 152x2 ГОСТ 10704-91 L=400	1	2.96	2.96
	Բետոնե նախաշերտ(բետոն B7.5) ---V=1.50մ³			
	Բետոն B20 դասի -----V=8.90մ³			
	Զրամեկուսիչ երկու շերտ բիտումի մածիկով---S=45.00մ²			
	Գրունտի քանդում ----V=55.00մ³			
	Գրունտի հետլիցք տոփանումով ----V=27.00մ³			
	Ավելորդ գրունտ ----V=28.00մ³			
	ԿԹՄԱՆ ՍՐԱՀԻ ՏԱՆԻՔԱՇԱՇԿ			
14	Профиль 80x80x4 ТУ 36-2287-80 L=3900	2	37.21	74.42
15	Профиль 80x80x4 ТУ 36-2287-80 L=5200	4	49.61	198.44
16	Профиль 120x80x4 ТУ 67-2287-80 L=5200	1	62.71	62.71
17	Труба 50x50x3 ГОСТ 8639-82 L=5700	15	24.57	368.55
18	Ø12 A500c L=200	8	0.18	1.44
	Պրոֆիլավոր ցինկապատ թիթեղ ԿՊ-35-0.55 ---S=32.00մ²			

ՄԱՍՆԱԳԻՐ

Հ.	ԱՇԽԱՏԱՆՔԻ ԱՆՎԱՆՈՒՄԸ	ՉԱՓԻ ՄԻԱՎՈՐ	ՔԱՆԱԿ
	ԱՆԱՍՆԱԳՈՒՄ		
	1.Բետոնե պատ		
1	Խճի նախաշերտ 20-40ֆրակցիայի (h=80մմ)	մ³	3.10
2	Բետոնե պատի իրականացում (բետոն B20)	մ³	39.40
	2.Հատակներ (462.9մ²)		
3	Խճի նախաշերտ 20-40ֆրակցիայի (h=80մմ)	մ³	37.00
4	Բետոնե ամրանավորված սալ (բետոն B20)	մ³	69.50
5	Ամրան Ø10A500c 150x150մմ բջիջով	տ	3.43
	3.Հողային աշխատանքներ		
6	Գրունտի քանդում հիմքերում	մ³	110.00
7	Գրունտի հետլիցք տոփանումով	մ³	56.40
8	Ավելորդ գրունտ	մ³	53.60
	4. Ծածկ		
9	Ցինկապատ մետաղական ֆերմա և ծածկի թաղանթ	մ²	487.48
	ԿԹՄԱՆ ՍՐԱՀ		
	1.Պատեր		
10	Խճի նախաշերտ 20-40ֆրակցիայի (h=80մմ)	մ³	0.35
11	Ժապավենային հիմքի իրականացում (բետոն B20)	մ³	2.60
12	Ռեղղանկյունածև հատվածքի տուֆե քարերով շար -20սմ	մ³	5.20
13	Սան.հանգույցի ներքին պատերի ցեմ.ավազե սվաղ	մ²	13.30
	2.Հատակներ		
14	Խճի նախաշերտ 20-40ֆրակցիայի (h=80մմ)	մ³	1.10
15	Բետոնե ամրանավորված սալ (բետոն B20)	մ³	2.00
16	Ամրան Ø10A500c 150x150մմ բջիջով	տ	0.12
	3.Առաստաղ		
17	Սան.հանգույցի պլաստասե կախովի առաստաղ մետաղական կարկասով	մ²	2.60
18	Ջերմամեկուսիչ հանքային բամբակով---10սմ	մ²	2.60
	4.Հողային աշխատանքներ		
19	Գրունտի քանդում հիմքերում	մ³	10.00
20	Գրունտի հետլիցք տոփանումով	մ³	7.00
21	Ավելորդ գրունտ	մ³	3.00
	ԲԵՏՈՆԵ ԱՐՏԱՔԻՆ ՀԱՐԹԱԿ		
22	Խճի նախաշերտ 20-40ֆրակցիայի (h=80մմ)	մ³	2.80
23	Բետոնե ամրանավորված սալ (բետոն B15)	մ³	5.30
24	Ամրան Ø10A500c 150x150մմ բջիջով	տ	0.29

1.Եռակցումը իրականացնել Է42էլեկտրոդով
2.Եռակցման կարերի հաստությունը ընդունել եռակցվող էլեմենտների պատի նվազագույն հաստությամբ,բայց ոչ պակաս 4մմ
3.Բոլոր մետաղական տարրերը նախաներկել և ներկել երկու անգամ հակակոռոզիոն ներկով

	ՀՀ ՄԱՐԶԵՐՈՒՄ 42 ԳԼՈՒԽ ԿՈՎԵՐԻ ՀԱՄԱՐ ՆԱԽԱՏԵՍՎՈՂ ՊՈԼԻԵԹԻԼԵՆԱՅԻՆ ԾԱԾԿՈՎ ՊԼԱՍՏԻԿ ԳՈՄԻ ՏԻՊԱՅԻՆ ՆԱԽԱԳԻԾ			ՊԱՏՎԻՐԱՏՈՒ «ԱԳՐՈԲԻԶՆԵՍԻ ԵՎ ԳՅՈՒՂԻ ՋԱՐԳԱՑՄԱՆ ԿԵՆՏՐՈՆ» ՀԻՄՆԱԴՐԱՄ
			ՃԱՐՏԱՐԱՊԵՏԱԿԱՆ ԱՐԱՐԱԿԱՆ	Փուլ / Թերթ / Թերթեր
ՏՆՕՐԵՆ	Լ. ԳՐԻԳՈՐՅԱՆ			ԱՆ / ՃՇ-13 / 17
ՆԱԽԱԳԾԵՑ	Գ. ԳՐԻԳՈՐՅԱՆ		ՄԱՍՆԱԳԻՐ	
				«Թ.Ա.Հ.Գ. ԳՐԻԳ» ՍՊԸ

ՎԱՆԴԱԿՆԵՐԻ ԴԱՍԱՎՈՐՄԱՆ ՀԱՏԱԿԱԳԻԾ Մ1:100

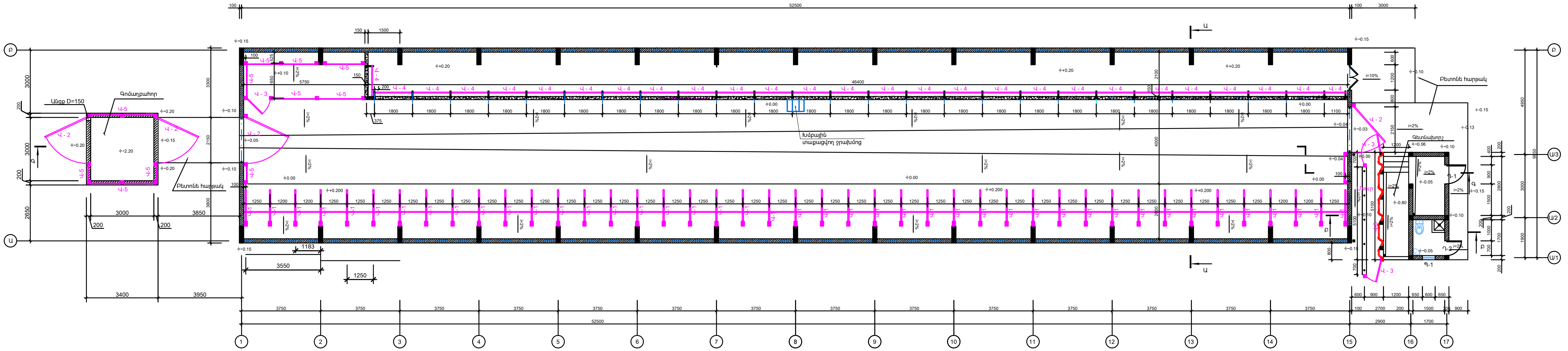

ԴՌՆԵՐԻ ԵՎ ՊԱՏՈՒՀԱՆՆԵՐԻ ՄԱՍՆԱԳԻՐ

Դիրք	Էսքիզ	Մակնիշը	Մեկ էլեմենտի մակերեսը	Քանակը	Ընդհանուր մակերեսը
Դ - 1	2100 / 900	Մետաղոպլաստե բլոկով խուլ դռան տեղադրում 60մմ հաստ.ներառյալ սարքերը/սպիտակ գույնի/	Բացվող - 1.89ք.մ Չբացվող - ք.մ	1	Բացվող - 1.89ք.մ Չբացվող - ք.մ
Դ - 2	2100 / 700	Մետաղոպլաստե բլոկով խուլ դռան տեղադրում 60մմ հաստ.ներառյալ սարքերը/սպիտակ գույնի/	Բացվող -1.47 ք.մ Չբացվող - ք.մ	1	Բացվող -1.47 ք.մ Չբացվող - ք.մ
Պ - 1	400 / 600	Մետաղոպլաստե բլոկով պատուհանի տեղադրում 60մմ հաստ.ապակեփաթեթով 4+4մմ ներառյալ սարքերը/սպիտակ գույնի/	Բացվող - ք.մ Չբացվող - 0.24ք.մ	1	Բացվող - ք.մ Չբացվող - 0.24ք.մ

1.Վանդակների մակնիշումը տես թերթ ՃՇ-14

ՀՀ ՄԱՐԶԵՐՈՒՄ 42 ԳԼՈՒԽ ԿՈՎԵՐԻ ՀԱՄԱՐ ՆԱԽԱՏԵՍՎՈՂ ՊՈԼԻԷԹԻԼԵՆԱՅԻՆ ԾԱԾԿՈՎ ՊԼԱՍՏԻԿ ԳՈՄԻ ՏԻՊԱՅԻՆ ՆԱԽԱԳԻԾ			ՊԱՏՎԻՐԱՏՈՒ «ԱԳՐՈԲԻԶՆԵՍԻ ԵՎ ԳՅՈՒՂԻ ԶԱՐԳԱՑՄԱՆ ԿԵՆՏՐՈՆ» ՀԻՄՆԱԴՐԱՄ
ՏՆՕՐԵՆ	Լ. ԳՐԻԳՈՐՅԱՆ	ՃԱՐՏԱՐԱՊԵՏԱՇԻՆԱՐԱՐԱԿԱՆ	Փուլ: ԱՆ / Թերթ: ՃՇ-14 / Թերթեր: 17
ՆԱԽԱԳԾԵՑ	Գ. ԳՐԻԳՈՐՅԱՆ	ՀԱՏԱԿԱԳԻԾ	«Թ.Ա.Հ.Գ. ԳՐԻԳ» ՍՊԸ

Ч - 1

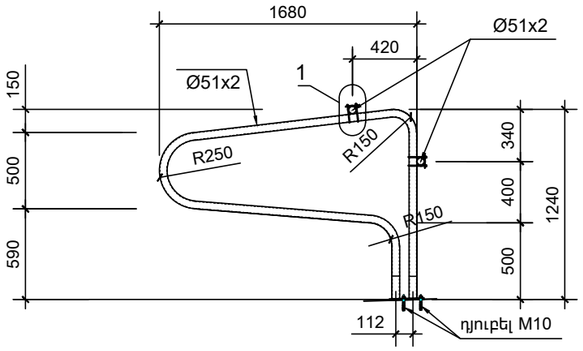

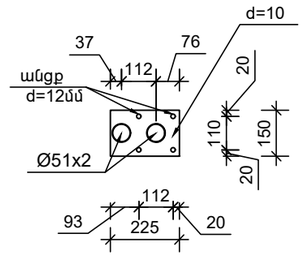

Ч - 2

Ч - 3

Ч - 4

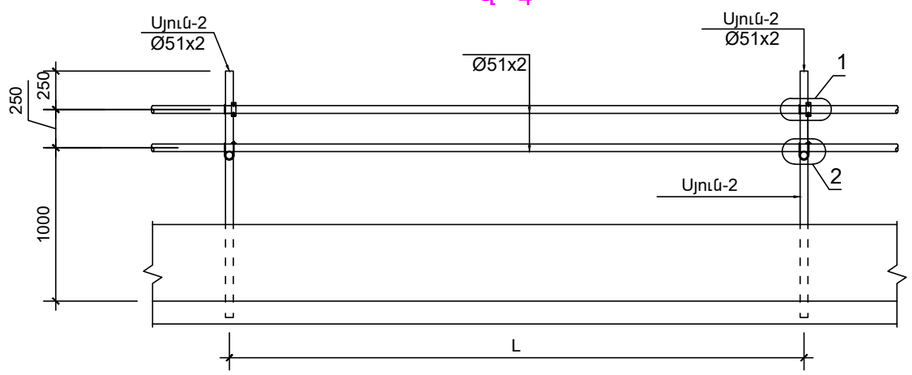

Ч - 4

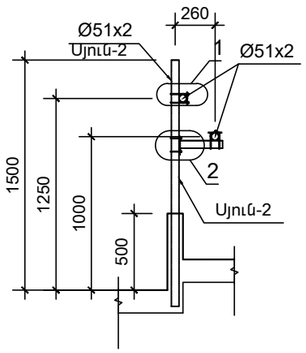

Ч - 5

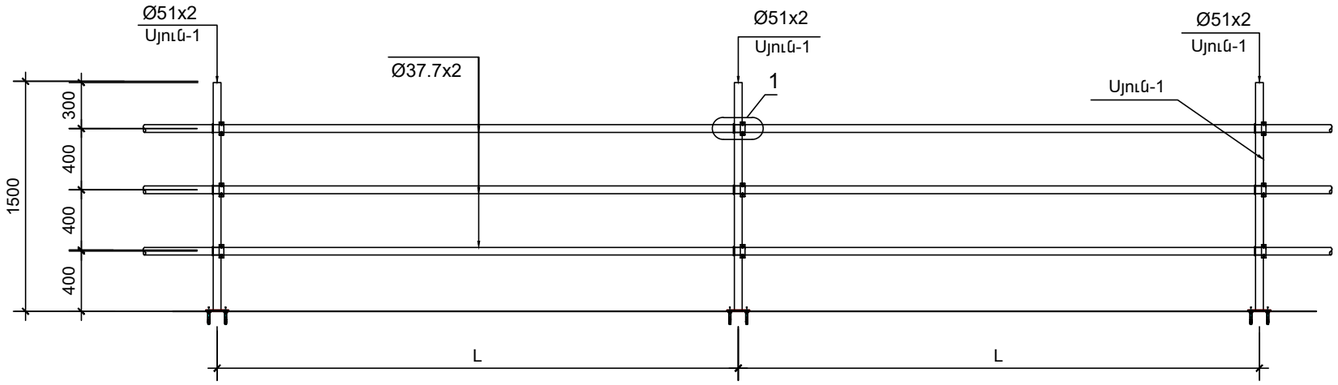

Ч - 5

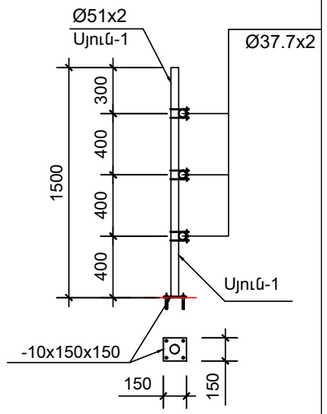

1.Եռակցումը իրականացնել է42A էլեկտրոդով
2. Եռակցման կարերի հաստությունը ընդունել եռակցվող էլեմենտների նվազագույն հաստությամբ
3.Բոլոր մետաղական տարրերը նախաներկել և ներկել երկու անգամ հակակոռոզիոն ներկով

	ՀՀ ՄԱՐԶԵՐՈՒՄ 42 ԳԼՈՒԽ ԿՈՎԵՐԻ ՀԱՄԱՐ ՆԱԽԱՏԵՍՎՈՂ ՊՈԼԻԵԹԻԼԵՆԱՅԻՆ ԾԱԾԿՈՎ ՊԼԱՍՏԻԿ ԳՈՄԻ ՏԻՊԱՅԻՆ ՆԱԽԱԳԻԾ		ՊԱՏՎԻՐԱՏՈՒ «ԱԳՐՈՔԻՉՆԵՍԻ ԵՎ ԳՅՈՒՂԻ ԶԱՐԳԱՑՄԱՆ ԿԵՆՏՐՈՆ» ՀԻՄՆԱԴՐԱՄ		
			ՃԱՐՏԱՐԱՊԵՏԱԾԻՆԱՐԱՐԱԿԱՆ	Փուլ	Թերթ	Թերթեր
ՏՆՕՐԵՆ	Լ. ԳՐԻԳՈՐՅԱՆ			ԱՆ	ՃՇ-15	17
ՆԱԽԱԳԾԵՑ	Գ. ԳՐԻԳՈՐՅԱՆ		ԿԱՆԴԱԿ Կ-1,Կ-2,Կ-3,Կ-4			
				«Թ.Ա.Հ.Գ. ԳՐԻԳ» ՍՊԸ		

դ - դ (Վ-6)

Մ1:40

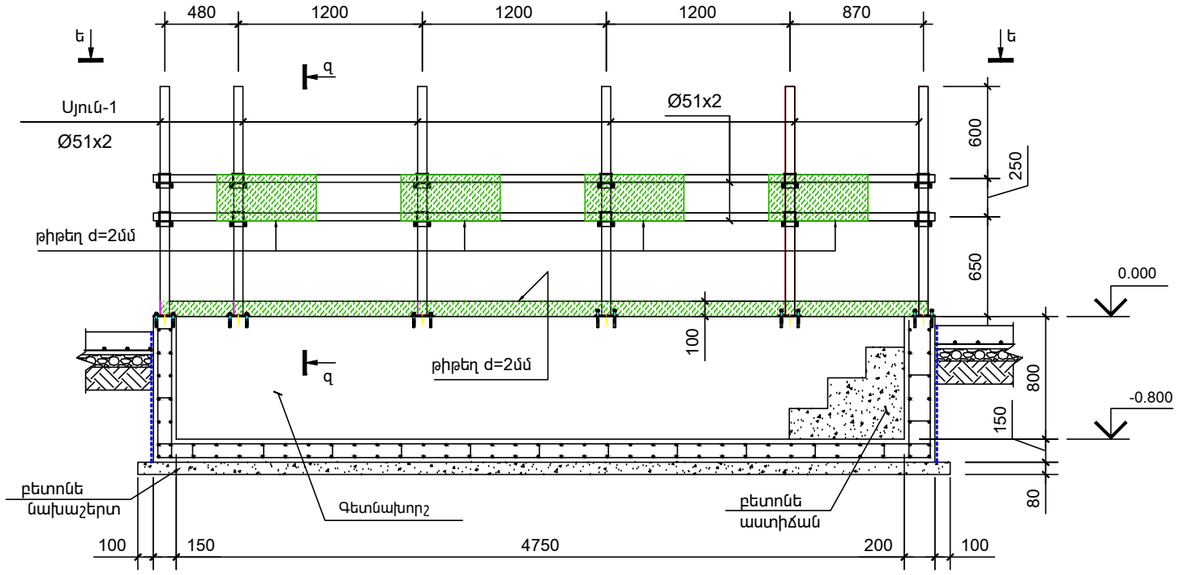

ե - ե (Վ-6)

Մ1:40

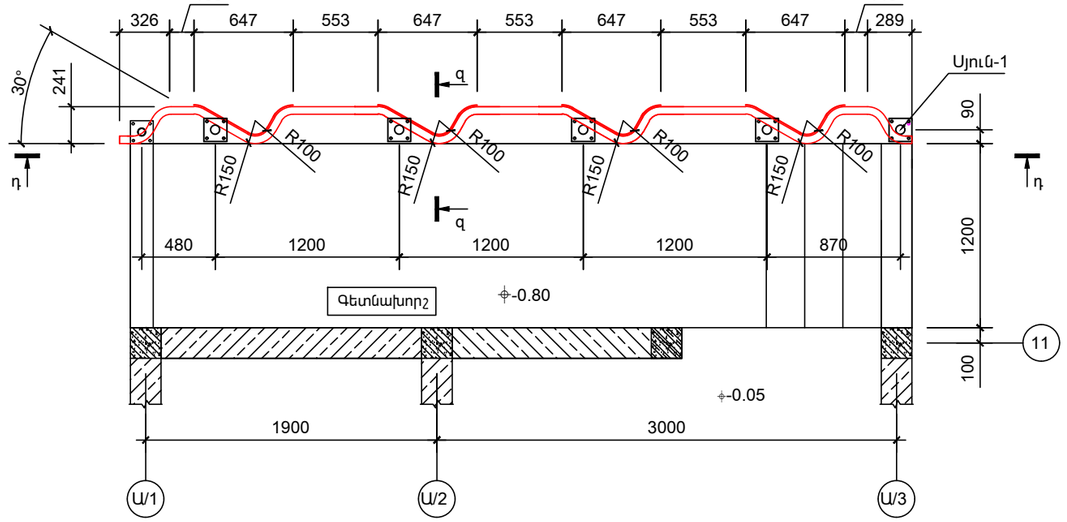

ա - ա (ՄՍՈՒՐ)

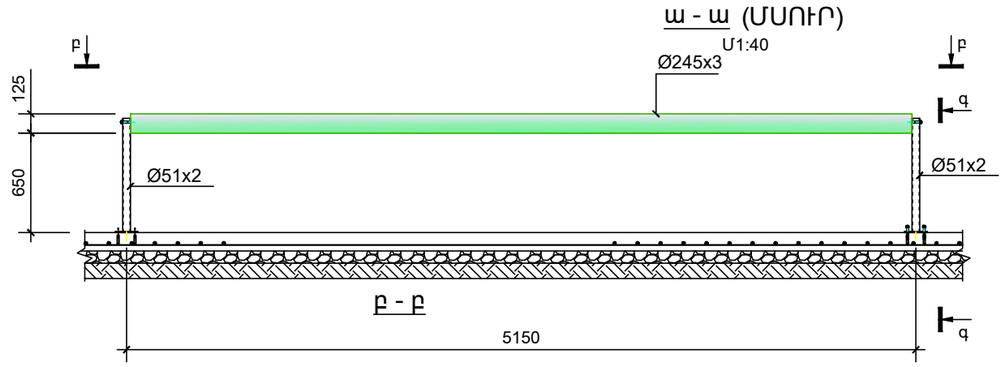

բ - բ (ՄՍՈՒՐ)

Մ1:40

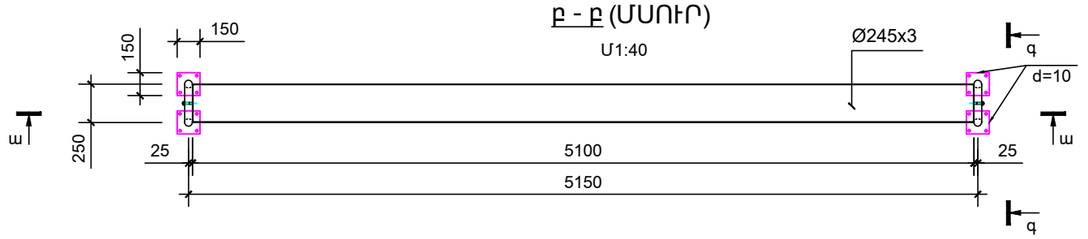

գ - գ (ՄՍՈՒՐ)

Մ1:20

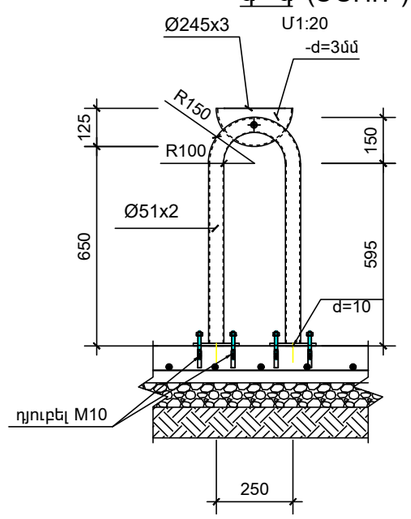

գ - գ (Վ-6)

Մ1:40

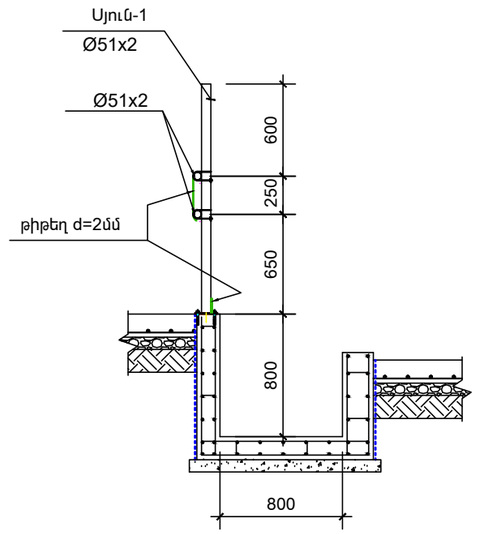

1.Եռակցումը իրականացնել է42Ա էլեկտրոդով
2. Եռակցման կարերի հաստությունը ընդունել եռակցվող էլեմենտների նվազագույն հաստությամբ
3.Բոլոր մետաղական տարրերը նախաներկել և ներկել երկու անգամ հակակոռոզիոն ներկով

	ՀՀ ՄԱՐԶԵՐՈՒՄ 42 ԳԼՈՒԽ ԿՈՎԵՐԻ ՀԱՄԱՐ ՆԱԽԱՏԵՍՎՈՂ ՊՈԼԻԷԹԻԼԵՆԱՅԻՆ ԾԱԾԿՈՎ ՊԼԱՍՏԻԿ ԳՈՄԻ ՏԻՊԱՅԻՆ ՆԱԽԱԳԻԾ		ՊԱՏՎԻՐԱՏՈՒ «ԱԳՐՈԲԻԶՆԵՍԻ ԵՎ ԳՅՈՒՂԻ ԶԱՐԳԱՑՄԱՆ ԿԵՆՏՐՈՆ» ՀԻՄՆԱԴՐԱՄ		
			ՃԱՐՏԱՐԱՊԵՏԱԿԱՆ	Փուլ	Թերթ	Թերթեր
ՏՆՕՐԵՆ	Լ. ԳՐԻԳՈՐՅԱՆ			ԱՆ	ՃՇ-16	17
ՆԱԽԱԳԾԵՑ	Գ. ԳՐԻԳՈՐՅԱՆ		ՎԱՆԴԱԿ Վ-6, ՄՍՈՒՐ			
				«Թ.Ա.Հ.Գ. ԳՐԻԳ» ՍՊԸ		

ՀԱՆԳՈՒՅՑ - 1

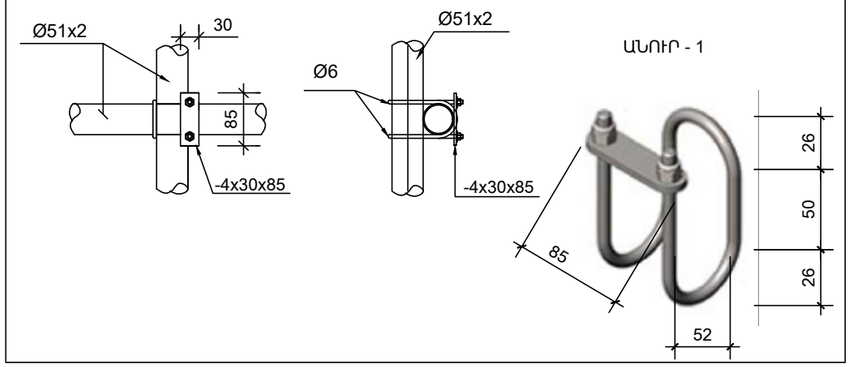

ՀԱՆԳՈՒՅՑ - 2

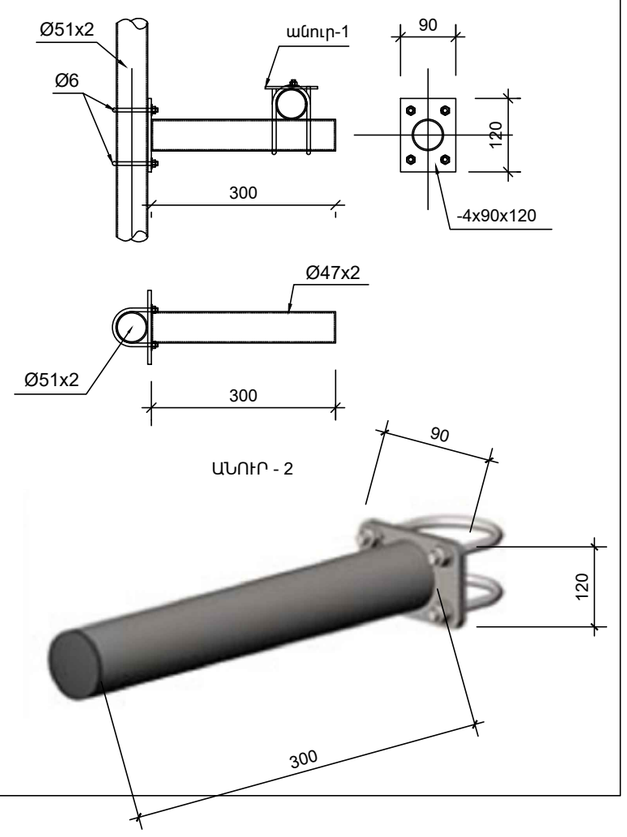

ՄԱՍՆԱԳԻՐ ՄԵԿ ԷԼԵՄԵՆՏԻ ՀԱՄԱՐ

Հ.Հ	Անվանումը	Չ.Մ	Քանակը
	ԱՆՈՒՐ - 1 (235հատ)		
1	Ձող Ø6 L=540մմ	մ	0.54
2	Թիթեղ 4x30x85	հատ	1
3	Մանեկ,տափօղակ M6	հատ	2
	ԱՆՈՒՐ - 2 (29 հատ)		
1	Ձող Ø6 L=2x180=360մմ	մ	0.36
2	Թիթեղ 4x90x120	հատ	1
3	Խողովակ Ø47x2 L=300մմ	մ	0.28
4	Մանեկ,տափօղակ M6	հատ	4

ՄԱՍՆԱԳԻՐ ՄԵԿ ԷԼԵՄԵՆՏԻ ՀԱՄԱՐ

Հ.Հ	Անվանումը	Չ.Մ	Քանակը	
			միավորի	ամբողջը
	ՎԱՆԴԱԿ Վ - 1 (43 հատ)			
1	Խողովակ Ø51x2 L=5.1մ	մ	5.1	219.3
2	Թիթեղ 10x150x225	հատ	1.0	43.00
3	Խողովակ Ø51x2	մ		104.60
4	Դյուբել,մանեկ,տափօղակ M10	հատ	4	172
	ՎԱՆԴԱԿ Վ - 2 (4 հատ)			
1	Խողովակ Ø37.7x2 L=5.9մ	մ	5.9	23.60
2	Խողովակ Ø33.4x2 L=4.8մ	մ	4.8	19.20
	ՎԱՆԴԱԿ Վ - 3 (3 հատ)			
1	Խողովակ Ø37.7x2 L=3.9մ	մ	3.9	11.70
2	Խողովակ Ø33.4x2 L=2.9մ	մ	2.9	8.70
	ՎԱՆԴԱԿ Վ - 4 (1 հատ)			
1	Խողովակ Ø51x2	մ		100.0
	ՎԱՆԴԱԿ Վ - 5 (1 հատ)			
1	Խողովակ Ø37.7x2	մ		81.0
	ՍՅՈՒՆ - 1 (32 հատ)			
1	Խողովակ Ø51x2 L=1.5	մ	1.5	48.00
2	Թիթեղ 10x150x150	հատ	1.0	32.00
3	Դյուբել,մանեկ,տափօղակ M10	հատ	4	128.00
	ՍՅՈՒՆ - 2 (29 հատ)			
1	Խողովակ Ø51x2 L=1.90	մ	1.90	55.1
	ՄՍՈՒՐ (1 հատ)			
	Խողովակ Ø51x2	մ		3.40
	Կիսախողովակ Ø245x3	մ		5.10
	Թիթեղ 10x150x150	հատ		4
	թիթեղ 3x250x150	հատ		2
	Դյուբել,մանեկ,տափօղակ M10	հատ		16
	ՎԱՆԴԱԿ Վ - 6 (1 հատ)			
	Խողովակ Ø51x2	մ		16.20
	Թիթեղ d=2մմ	մ²		1.35

	ՀՀ ՄԱՐԶԵՐՈՒՄ 42 ԳԼՈՒԽ ԿՈՎԵՐԻ ՀԱՄԱՐ ՆԱԽԱՏԵՍՎՈՂ ՊՈԼԻԵԹԻԼԵՆԱՅԻՆ ԾԱԾԿՈՎ ՊԼԱՍՏԻԿ ԳՈՄԻ ՏԻՊԱՅԻՆ ՆԱԽԱԳԻԾ			ՊԱՏՎԻՐԱՏՈՒ «ԱԳՐՈԲԻԶՆԵՍԻ ԵՎ ԳՅՈՒՂԻ ԶԱՐԳԱՑՄԱՆ ԿԵՆՏՐՈՆ» ՀԻՄՆԱԴՐԱՄ		
			ՃԱՐՏԱՐԱՊԵՏԱԿԱՆ ԱՐԱՐԱԿԱՆ	Փուլ	Թերթ	Թերթեր
ՏՆՕՐԵՆ	Լ. ԳՐԻԳՈՐՅԱՆ			ԱՆ	ՃՇ-17	17
ՆԱԽԱԳԾԵՑ	Գ. ԳՐԻԳՈՐՅԱՆ		ՀԱՆԳՈՐՅՑ 1,2; ՄԱՍՆԱԳԻՐ			
				«Թ.Ա.Հ.Գ. ԳՐԻԳ» ՍՊԸ		

ԲԱՑԱՏՐԱԳԻՐ

«ՀՀ Մարզերում նախատեսվող պոլիէթիլենային ծածկով պլաստիկ գոմի տիպային» նախագծի ջրամատակարարման և ջրահեռացման մասը մշակվել է համաձայն առաջադրանքի, ճարտարապետա-շինարարական գծագրերի , գործող շինարարական նորմերի և կանոնների:
Ջրամատակարարում և Կոյուղի մասի նախագծում նախատեսվում են ներքին հետևյալ համակարգերը՝

ա. խմելու տնտեսական ջրամատակարարում
բ. կենցաղային կեղտաջրերի կոյուղի

Նախագծային լուծումները ընդունված են համաձայն СНиП 2.04.01-85
Սանտեխնիկական սարքերը մոնտաժվում են համաձայն СНиП 3.05.01-85

ԽՄԵԼՈՒ ՏՆՏԵՍԱԿԱՆ ՋՐԱՄԱՏԱԿԱՐԱՐՈՒՄ

Խմելու տնտեսական ջրամատակարարումն իրականացվում է, կառույցից մոտ 20.0մ հեռավորությամբ անցնող ջրագծից:

Ջրամիացման մոտ կառուցված է հոր՝ կարգավորիչ փականով և ջրաչափական հանգույցով:

Ջրամատակարարման արտաքին համակարգը նախատեսված է իրականացնել պոլիէթիլենե D50 տրամաչափի խողովակներից :

Ջրամատակարարման համակարգը նախատեսվում է իրականացնել 1.2 մ. միջին թաղման խորությամբ:

Նախատեսված է մեկ մուտքագիծ DN50 (63x3.0) պոլիէթիլենե խողովակներից:

Մուտքագծի անցքը պատվում է ջրագազաանթափանց էլաստիկ նյութով:

Ջրամատակարաման ներքին ցանցը փակուղային է : Հատակի միջով անցնող տաք և սառը ջրամատակարարման խողովակաշարը ընտրված է DN 50 (63x5.8 մմ.) DN32 (40x3.7 մմ.) DN15 (20x1.9 մմ.) պոլիպրոպիլենե , իսկ խմոցին միացվող խողովակի ուղղահայաց մասը՝ Ø32մմ տրամաչափի պողպատե ջրագազատար խողովակներից:

Տաք ջրամատակարարումն իրականացվում է սանհանգույցում տեղադրված էլեկտրական ջրատաքացուցիչի Գեյզեր միջոցով:

ՏՆՏ -ԿԵՆՑԱՂԱՅԻՆ ԿՈՅՈՒՂԻ (Կ1)

Համակարգը նախատեսված է սանիտարատեխնիկական սարքերից տնտեսակենցաղային կեղտաջրերի հեռացման համար: Կոյուղու համակարգի խողովակները նախատեսված է իրականացնել ներքին ցանցի համար D 63մմ և D 160մմ , իսկ արտաքին համակարգինը՝D 160մմ. տրամագծի կոյուղու պոլիվինիլքլորիդե (PVC) լայնուկավոր խողովակներից ТУ 21-26-100-80:
Կոյուղու հորիզոնական միացումները կատարվում են թեք ձևավոր մասերով:

Կոյուղու արտաքին համակարգում նախատեսվում է՝ կառուցել մեկ դիտահոր՝ կլոր կտրվածքի հավաքովի երկաթբետոնե էլեմենտներից, սեյսմիկ գոտիների համար նախատեսված լրացուցիչ ամրանների ծախսով:
Կենցաղային կոյուղին հեռացվում է բակ, այնուհետ կեղտաջրերի կուտակման "Շամբո" տիպի հոր, որտեղից էլ ասինիզացիոն մեքենաների օգնությամբ ժամանակ առ ժամանակ կեղտաջուրը կհեռացվի կոյուղու մոտակա համակարգ:
Կոյուղու համակարգը նախատեսվում է իրականացնել 1.2 մ. միջին թաղման խորությամբ:

Աշխատանքային գծագրերի հիմնական լրակազմի ամփոփագիր

Թերթ	Անվանումը	թերթերի համարը	թերթերի քանակը
1	ԸՆԴՀԱՆՈՒՐ ՏՎՅԱԼՆԵՐ (ԲԱՑԱՏՐԱԳԻՐ)	ՋԿ-1	6
2	ՆԵՐՔԻՆ ՋՐԱՄԱՏԱԿԱՐԱՐՄԱՆ ԵՎ ԿՈՅՈՒՂՈՒ ԱՇԽԱՏԱՆՔԱՅԻՆ ԾԱՎԱԼՆԵՐ	ՋԿ-2	6
3	ԱՐՏԱՔԻՆ ՋՐԱՄԱՏԱԿԱՐԱՐՄԱՆ ԵՎ ԿՈՅՈՒՂՈՒ ԱՇԽԱՏԱՆՔԱՅԻՆ ԾԱՎԱԼՆԵՐ	ՋԿ-3	6
4	ՀԱՏԱԿԱԳԻԾ ՋՐԱՄԱՏԱԿԱՐԱՐՄԱՆ ԵՎ ԿԵՆՑԱՂԱՅԻՆ ԿՈՅՈՒՂՈՒ ՀԱՄԱԿԱՐԳԵՐՈՎ	ՋԿ-4	6
5	ԿՏՐՎԱԾՔ Ա-Ա; Բ-Բ; Գ-Գ	ՋԿ-5	6
6	ՋՐԱՄԱՏԱԿԱՐԱՐՄԱՆ ԵՎ ԿՈՅՈՒՂՈՒ ՏԱՐԱԾԱԿԱՆ ՍԽԵՄԱ	ՋԿ-6	6

Ջրամատակարարման և Կոյուղու Հաշվարկային ելքեր

Համակարգի անվանում	պահանջվող ճնշում	հաշվարկային ելքեր		
	Մ.	Մ³/օր	Մ³/ժամ	լ/վրկ
Սառը ջրամատակարարում	11.0	9.0	2.5	0.7
Տաք ջրամատակարարում	11.0	0.28	0.45	0.29
Կոյուղի	-	9.0	2.95	1.6

Պայմանական նշաններ

- Ջ — խմելու տնտեսական ջրամատակարարման պոլիպրոպիլենե խողովակ
- տաք ջրամատակարարում
- Կ1 — տնտեսական կենցաղային կոյուղի
- լկ — լվացարանակոնք
- ՏԴ — տակդիր
- ՋԿ — զուգարանակոնք
- փական
- Խմ 25 — Խմոց
- U — ստուգիչ
- անցում
- հոսակ

	ՀՀ ՄԱՐԶԵՐՈՒՄ 42 ԳԼՈՒԽ ԿՈՎԵՐԻ ՀԱՄԱՐ ՆԱԽԱՏԵՍՎՈՂ ՊՈԼԻԷԹԻԼԵՆԱՅԻՆ ԾԱԾԿՈՎ ՊԼԱՍՏԻԿ ԳՈՄԻ ՏԻՊԱՅԻՆ ՆԱԽԱԳԻԾ			ՊԱՏՎԻՐԱՏՈՒ «ԱԳՐՈԲԻԶՆԵՍԻ ԵՎ ԳՅՈՒՂԻ ՋԱՐԳԱՑՄԱՆ ԿԵՆՏՐՈՆ» ՀԻՄՆԱԴՐԱՄ	
			ՋՐԱՄԱՏԱԿԱՐԱՐՈՒՄ և ԿՈՅՈՒՂԻ	Փուլ	Թերթ	Թերթեր
ՏՆՕՐԵՆ	Լ. ԳՐԻԳՈՐՅԱՆ			ԱՆ	ՋԿ-1	6
ՆԱԽԱԳԾԵՑ	Գ. ԳՐԻԳՈՐՅԱՆ		ԸՆԴՀԱՆՈՒՐ ՏՎՅԱԼՆԵՐ (ԲԱՑԱՏՐԱԳԻՐ)	«Թ.Ա.Հ.Գ. ԳՐԻԳ» ՍՊԸ		

ՆԵՐՔԻՆ ՋՐԱՄԱՏԱԿԱՐԱՐՄԱՆ ԾԱՎԱԼՆԵՐ

N	ԱՆՎԱՆՈՒՄ	Չափման միավոր	Քանակ	Ծանոթություն
1	2		4	5
1	Պոլիէթիլենե խողովակ DN 50 (63x3.0 մմ.)	գ.մ.	3.0	
2	Պողպատե ջրագազատար խողովակ D 32	գ.մ.	2.0	
3	Պոլիպրոպիլենե խողովակ DN 32 (40x3.7 մմ.)	գ.մ.	41.0	
4	Պոլիպրոպիլենե խողովակ DN 20 (25x2.3 մմ.)	գ.մ.	1.0	
5	Պոլիպրոպիլենե խողովակ DN 15 (20x1.9 մմ.)	գ.մ.	14.0	
6	Փական d=32 մմ.	հատ	1	
7	Փական d=20 մմ.	հատ	1	
8	Փական d=15 մմ.	հատ	2	
9	Գնդիկավոր փական d=15 մմ.	հատ	1	
10	Ջրատաքացուցիչ Гейзер 1.6 կՎտ	հատ	1	
11	Ոչ ստացիոնար տեղակայված ցնցուղ խառնարանով	հատ	1	
12	Ճկուն խողովակ զուգարանակոնքի համար	հատ	1	
13	Լվացարանի խառնարան	հատ	1	
14	Խմբային տաքացվող ջրախմոց 2 տեղանոց	հատ	1	
15	Պողպատ/ պոլիպրոպիլեն միացություն Ø 32	տեղ	1	
16	Պոլիպրոպիլենե խողովակների անկյունակներ Ø 50 մմ.	հատ	2	
17	Պոլիպրոպիլենե խողովակների անկյունակներ Ø 32 մմ.	հատ	3	
18	Պոլիպրոպիլենե խողովակների անկյունակներ Ø 20 մմ.	հատ	2	
19	Պոլիպրոպիլենե խողովակների անկյունակներ Ø 15 մմ.	հատ	10	
20	Պոլիպրոպիլենե խողովակների եռաբաշխիկներ Ø 15x20x15 մմ.	հատ	1	
21	Պոլիպրոպիլենե խողովակների եռաբաշխիկներ Ø 15x15x15 մմ.	հատ	3	
22	Համակարգի փորձարկում, լվացում և ախտահանում	մ.	61	
23	Մետաղակոնստրուկցիաներ խողովակների ամրացման համար	կգ.	0.2	
24	Մետաղական պատյան Ø100 ներկումով	մ.	2	

ՆԵՐՔԻՆ ԿՈՅՈՒՂՈՒ ԾԱՎԱԼՆԵՐ

N	ԱՆՎԱՆՈՒՄ	Չափման միավոր	Քանակ	Ծանոթություն
1	2		4	5
1	Պոլիէթիլենե խողովակ ռետինե սեղմիչ օղակներով d=150 մմ.,հողի մեջ	գ.մ.	7.0	
2	Պոլիէթիլենե խողովակ ռետինե սեղմիչ օղակներով d=150 մմ.,պատի վրա	գ.մ.	3.0	
3	Պոլիէթիլենե խողովակ ռետինե սեղմիչ օղակներով d=63 մմ., հողի մեջ	գ.մ.	2	
4	Լվացարանակոնք	կոմպլ.	1	
5	Զուգարանակոնք լվացման տակառիկով	կոմպլ.	1	
6	Հոսակ d=150 մմ.	հատ	2	
7	Հոսակ d=50 մմ.	հատ	1	
8	Պլաստմասե ձևավոր մասեր d=160 մմ.	հատ	5	
9	Պլաստմասե ձևավոր մասեր d=100 մմ.	հատ	1	
10	Պլաստմասե ձևավոր մասեր d=63 մմ.	հատ	1	
11	Անցում d=100/50 մմ.	հատ	1	
12	Ստուգիչ d=150 մմ.	հատ	1	
13	Մետաղակոնստրուկցիաներ խողովակների ամրացման համար	կգ.	0.5	
14	Մետաղակոնստրուկցիաների ներկում երկու շերտով	կգ.	0.1	
15	Համակարգի փորձարկում	գծ.մ.	12	
16	Մետաղական պատյան Ø219 ներկումով	մ.	1.0	

	ՀՀ ՄԱՐԶԵՐՈՒՄ 42 ԳԼՈՒԽ ԿՈՎԵՐԻ ՀԱՄԱՐ ՆԱԽԱՏԵՍՎՈՂ ՊՈԼԻԷԹԻԼԵՆԱՅԻՆ ԾԱԾԿՈՎ ՊԼԱՍՏԻԿ ԳՈՄԻ ՏԻՊԱՅԻՆ ՆԱԽԱԳԻԾ			ՊԱՏՎԻՐԱՏՈՒ «ԱԶԳՈՒԲԻԶՆԵՍԻ ԵՎ Գ-ՅՈՒՂԻ ԶԱՐԳԱՑՄԱՆ ԿԵՆՏՐՈՆ» ՀԻՄՆԱԴՐԱՄ	
			ՋՐԱՄԱՏԱԿԱՐԱՐՈՒՄ և ԿՈՅՈՒՂԻ	Փուլ / Թերթ / Թերթեր	
ՏՆՕՐԵՆ	Լ. ԳՐԻԳՈՐՅԱՆ			ԱՆ / ՁԿ-2 / 6	
ՆԱԽԱԳԾԵՑ	Գ. ԳՐԻԳՈՐՅԱՆ		ՆԵՐՔԻՆ ՋՐԱՄԱՏԱԿԱՐԱՐՄԱՆ ԵՎ ԿՈՅՈՒՂՈՒ ԱՇԽԱՏԱՆՔԱՅԻՆ ԾԱՎԱԼՆԵՐ	«Թ.Ա.Հ.Գ. ԳՐԻԳ» ՍՊԸ	

ԱՐՏԱՔԻՆ ՋՐԱՄԱՏԱԿԱՐԱՐՄԱՆ ԱՇԽԱՏԱՆՔՆԵՐԻ ԾԱՎԱԼՆԵՐ

N	ԱՆՎԱՆՈՒՄ	Չափման միավոր	Քանակ	Ծանոթություն
1	2	3	4	5
1	Խրամուղու մշակում III կարգի բնահողում ձեռքով	մ³	1.0	
2	Խրամուղու մշակում IV կարգի բնահողում ձեռքով	մ³	1.0	
3	Խրամուղու մշակում էքսկավատորով III կարգի բնահողում կուտակելով խրամուղու կողքը	մ³	10.0	
4	Խրամուղու մշակում էքսկավատորով IV կարգի բնահողում կուտակելով խրամուղու կողքը	մ³	9.0	
5	Խրամուղու մշակում էքսկավատորով IV կարգի բնահողում բարձելով ավտոմեքենային	մ³	3.0	
6	Նախապատրաստական շերտ խրամուղում ավազի շերտով 10 սմ. հաստությամբ	մ³	1.5	
7	Պոլիէթիլենե խողովակ D50(63x3.0)	գծ.մ.	20.0	
8	Պողպատե էլ.եռակցվող խողովակ Ø 57x3.0	գծ.մ.	4.0	
9	Ջրաչափ Ø 40 մմ.	հատ	1	
10	Ջտիչ Ø40 մմ.	հատ	1	
11	Գնդային փական DN50	հատ	2	
12	Կցաշուրթային ճկուն ներդիր DN40	հատ	1	
13	Կարճախողովակ, երկկողմանի պարուրակով DN40	հատ	2	
14	Անցում DN 50/40	հատ	2	
15	Միացում նախագծված ջրագծին	տեղ	1	
16	Համակարգի փորձարկում, լվացում և ախտահանում	մ.	24	
17	Խրամուղու ետլիցք ձեռքով, տեղի փափուկ բնահողով	մ³	5.0	
18	Խրամուղու ետլիցք բուլդոզերով, տեղի բնահողով	մ³	16.0	
19	Ավելցուկային բնահողի տեղափոխում	մ³	3.0	
20	Պոլիմերաավազային հորեր(ծածկ, պատեր , հատակ) Ø900 H=1.5մ	հատ	1	
21	Ø900 ջրամատակարարման հորի բետոնե նախապատրաստական շերտ	հատ / մ³	1 / 0.18	

ԱՐՏԱՔԻՆ ԿՈՅՈՒՂԻ ԾԱՎԱԼՆԵՐ

N	ԱՆՎԱՆՈՒՄ	Չափման միավոր	Քանակ		Ծանոթություն
			Կենցաղ. կոյուղի	"Շամբո" հոր	
1	2	3	4	5	6
1	Խրամուղու մշակում III կարգի բնահողում ձեռքով	մ³	1.0	2.0	
2	Խրամուղու մշակում IV կարգի բնահողում ձեռքով	մ³	1.0	1.0	
3	Խրամուղու մշակում էքսկավատորով III կարգի բնահողում կուտակելով խրամուղու կողքը	մ³	11.0	30.0	
4	Խրամուղու մշակում էքսկավատորով IV կարգի բնահողում կուտակելով խրամուղու կողքը	մ³	9.0	5.0	
5	Խրամուղու մշակում էքսկավատորով IV կարգի բնահողում բարձելով ավտոմեքենային	մ³	3.0	22.0	
6	Նախապատրաստական շերտ խրամուղում ավազի շերտով 10 սմ. հաստությամբ	մ³	1.5	-	
7	Կոյուղու պոլիէթիլենե խողովակներ DN 160 ՍՏ	մ	20.0	-	
8	Կոյուղու կլոր հորեր հավաքովի ե/բ էլեմենտներից Ø 1000x1200 (h)	հատ/մ³	1 / 1.0	-	
9	Կոյուղու հորերի բետոնե նախապատրաստական շերտ	հատ/մ³	1 / 0.18	-	
10	Թուջե T տիպի մտոցի տեղադրում d= 700մմ.	հատ	1	-	
11	Մետաղական տարրեր հորերի սեյսմակայունության համար	կգ	30	-	
12	Մետաղական աստիճանների տեղադրում	կգ	6.7	-	
13	Մետաղական աստիճանների ներկում	մ²	0.15	-	
14	Համակարգի փորձարկում	մ	20	-	
15	Խրամուղու ետլիցք ձեռքով, տեղի փափուկ բնահողով	մ³	3.0	8	
16	Խրամուղու ետլիցք բուլդոզերով, տեղի բնահողով	մ³	19.0	30	
17	Ավելցուկային բնահողի տեղափոխում	մ³	3.0	22	
18	Կոյուղու պոլիպրոպիլենե "Շամբո" հոր՝ 4000x2600x2000(h)	հատ	-	1	
19	Անկողնակի պատրաստում /Շամբո հորի տակ/, ավազի շերտի իրականացում 20սմ հաստությամբ տոփանումով	մ³	-	2.08	

	ՀՀ ՄԱՐԶԵՐՈՒՄ 42 ԳԼՈՒԽ ԿՈՎԵՐԻ ՀԱՄԱՄԱՐ ՆԱԽԱՏԵՍՎՈՂ ՊՈԼԻԷԹԻԼԵՆԱՅԻՆ ԾԱԾԿՈՎ ՊԼԱՍՏԻԿ ԳՈՄԻ ՏԻՊԱՅԻՆ ՆԱԽԱԳԻԾ			ՊԱՏՎԻՐԱՏՈՒ «ԱԳՐՈԲԻԶՆԵՍԻ ԵՎ ԳՅՈՒՂԻ ՋԱՐԳԱՑՄԱՆ ԿԵՆՏՐՈՆ» ՀԻՄՆԱԴՐԱՄ		
ՏՆՕՐԵՆ	Լ. ԳՐԻԳՈՐՅԱՆ		ՋՐԱՄԱՏԱԿԱՐԱՐՈՒՄ և ԿՈՅՈՒՂԻ	Փուլ	Թերթ	Թերթեր
ՆԱԽԱԳԾԵՑ	Գ. ԳՐԻԳՈՐՅԱՆ		ԱՐՏԱՔԻՆ ՋՐԱՄԱՏԱԿԱՐԱՐՄԱՆ ԵՎ ԿՈՅՈՒՂՈՒ ԱՇԽԱՏԱՆՔԱՅԻՆ ԾԱՎԱԼՆԵՐ	ԱՆ	ՁԿ-3	6
				«Թ.Ա.Հ.Գ. ԳՐԻԳ» ՍՊԸ		

ՀԱՏԱԿԱԳԻԾ

Մ1:100

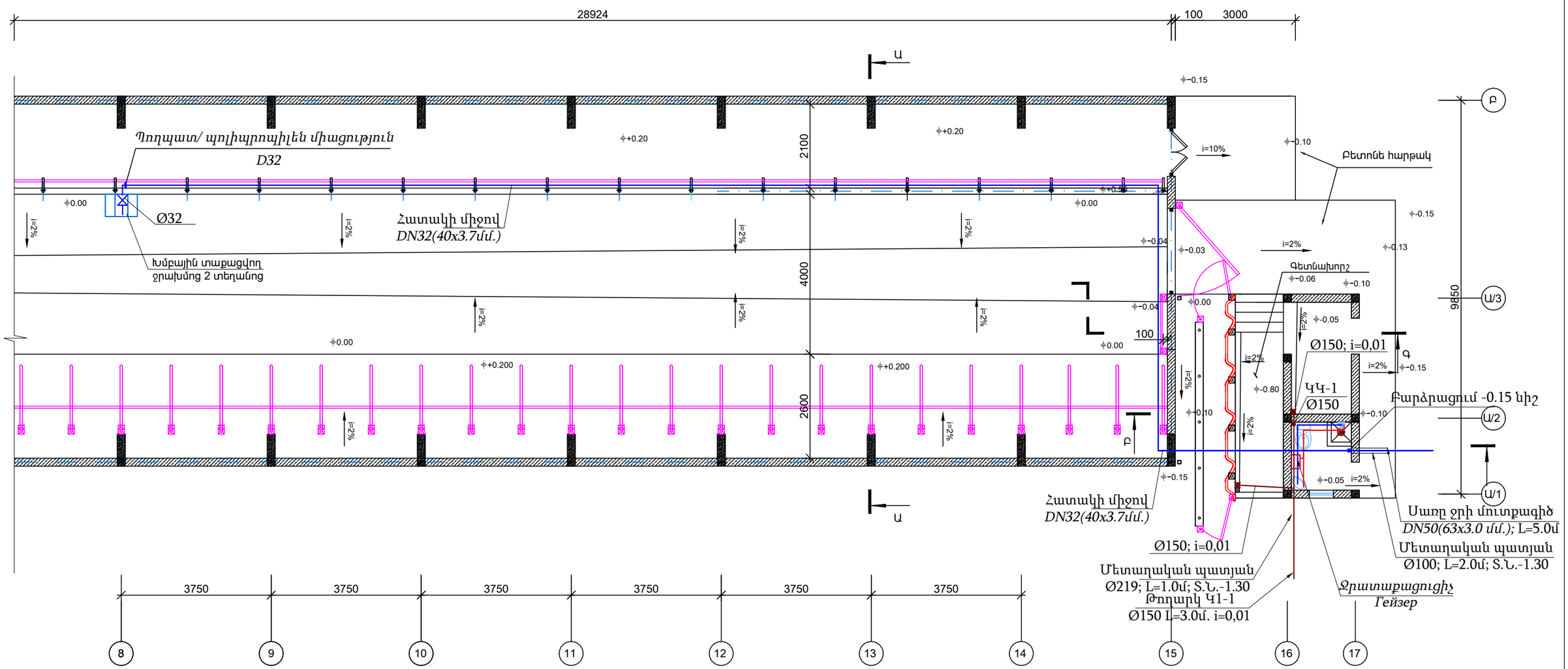

	ՀՀ ՄԱՐԶԵՐՈՒՄ 42 ԳԼՈՒԽ ԿՈՎԵՐԻ ՀԱՄԱՐ ՆԱԽԱՏԵՍՎՈՂ ՊՈԼԻԷԹԻԼԵՆԱՅԻՆ ԾԱԾԿՈՎ ՊԼԱՍՏԻԿ ԳՈՄԻ ՏԻՊԱՅԻՆ ՆԱԽԱԳԻԾ		ՊԱՏՎԻՐԱՏՈՒ «ԱԳՐՈԲԻԶՆԵՍԻ ԵՎ Գ-ՅՈՒՂԻ ԶԱՐԳԱՑՄԱՆ ԿԵՆՏՐՈՆ» ՀԻՄՆԱԴՐԱՄ		
				Փուլ	Թերթ	Թերթեր
ՏՆՕՐԵՆ	Լ. ԳՐԻԳՈՐՅԱՆ		ՋՐԱՄԱՏԱԿԱՐԱՐՈՒՄ և ԿՈՅՈՒՂԻ	ԱՆ	ՋԿ-4	6
ՆԱԽԱԳԾԵՑ	Գ. ԳՐԻԳՈՐՅԱՆ		ՀԱՏԱԿԱԳԻԾ	«Թ.Ա.Հ.Գ. ԳՐԻԳ» ՍՊԸ		

ԿՏՐՎԱԾՔ Ա - Ա Մ1:100

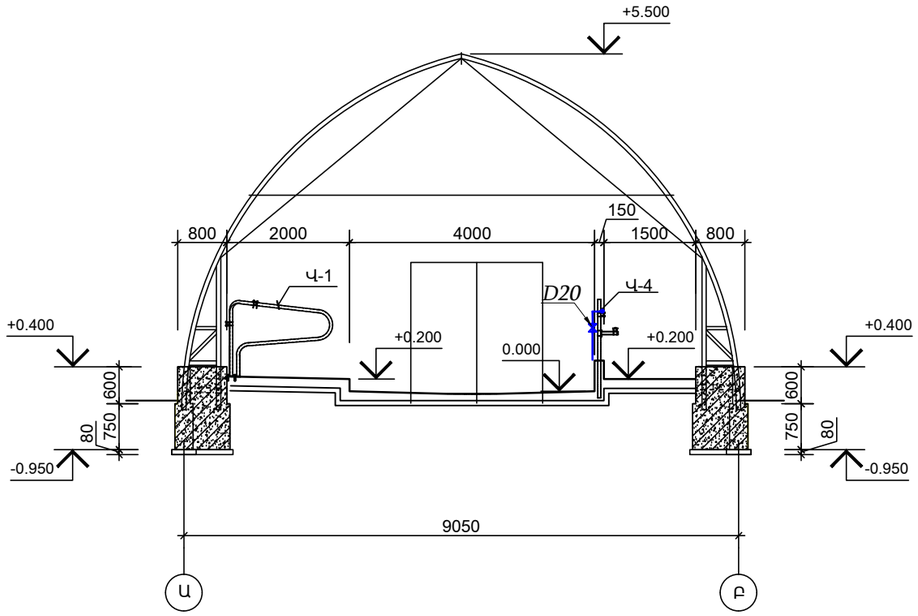

ԿՏՐՎԱԾՔ Բ - Բ Մ1:100

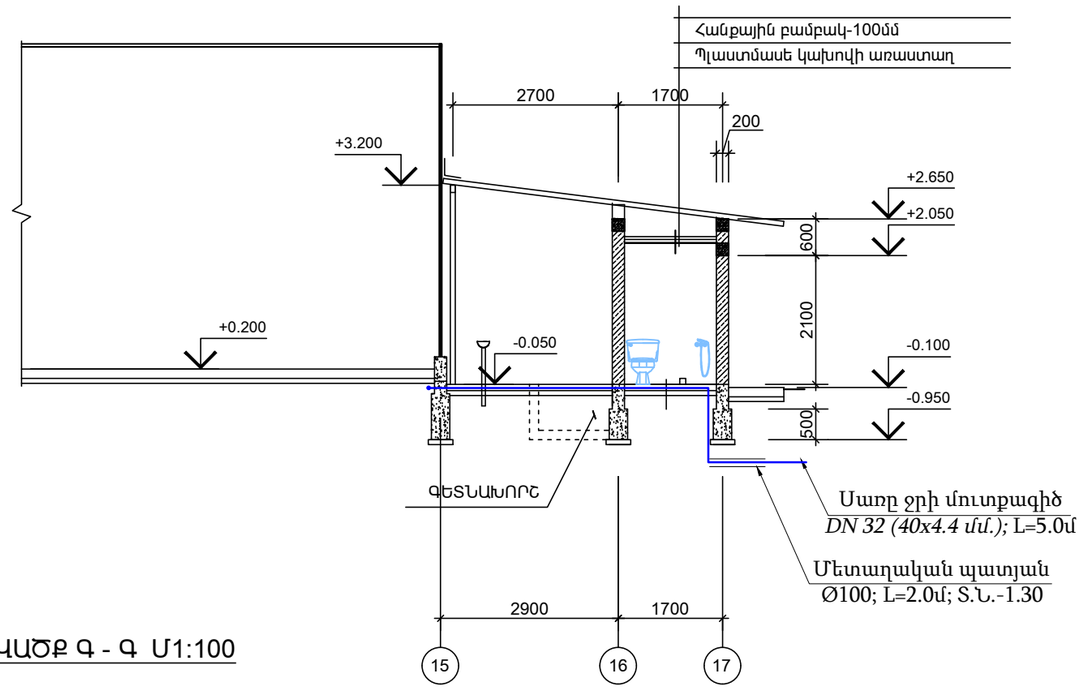

ԿՏՐՎԱԾՔ Գ - Գ Մ1:100

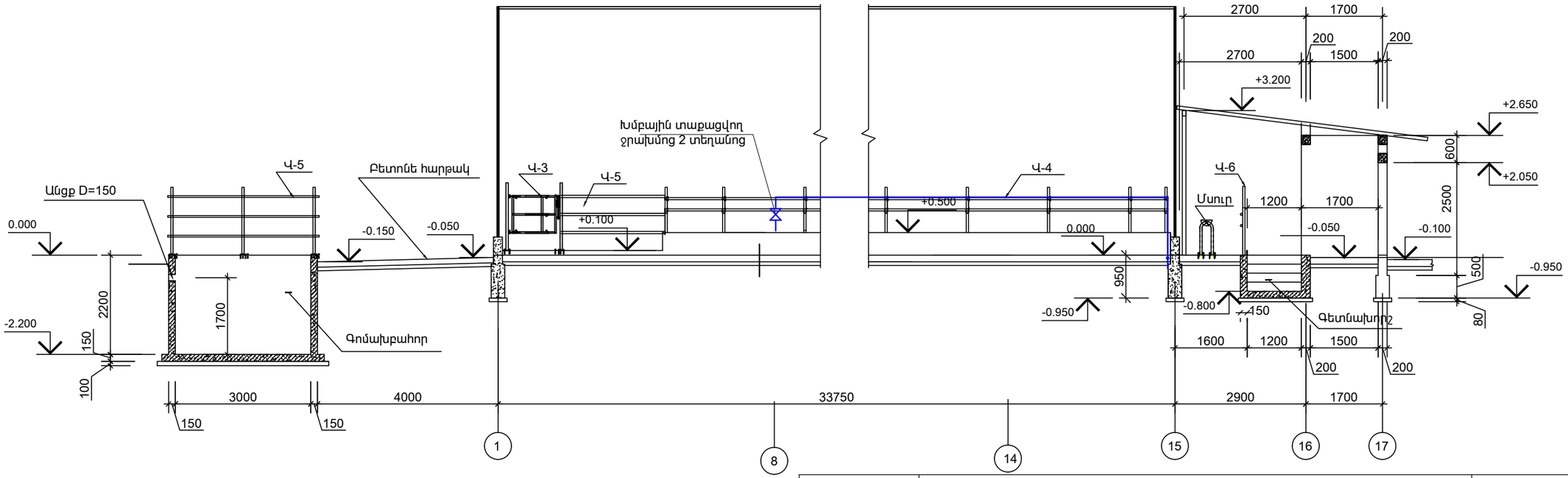

	ՀՀ ՄԱՐԶԵՐՈՒՄ 42 ԳԼՈՒԽ ԿՈՎԵՐԻ ՀԱՄԱՐ ՆԱԽԱՏԵՍՎՈՂ ՊՈԼԻԵԹԻԼԵՆԱՅԻՆ ԾԱԾԿՈՎ ՊԼԱՍՏԻԿ ԳՈՄԻ ՏԻՊԱՅԻՆ ՆԱԽԱԳԻԾ		ՊԱՏՎԻՐԱՏՈՒ «ԱԳՐՈԲԻԶՆԵՍԻ ԵՎ ԳՅՈՒՂԻ ԶԱՐԳԱՑՄԱՆ ԿԵՆՏՐՈՆ» ՀԻՄՆԱԴՐԱՄ	
			ՋՐԱՄԱՏԱԿԱՐԱՐՈՒՄ և ԿՈՅՈՒՂԻ	Փուլ / Թերթ / Թերթեր
ՏՆՕՐԵՆ	Լ. ԳՐԻԳՈՐՅԱՆ			ԱՆ / ՁԿ-5 / 6
ՆԱԽԱԳԾԵՑ	Գ. ԳՐԻԳՈՐՅԱՆ		ԿՏՐՎԱԾՔ Ա - Ա, Բ-Բ, Գ-Գ	
				«Թ.Ա.Հ.Գ. ԳՐԻԳ» ՍՊԸ

ՋՐԱՄԱՏԱԿԱՐԱՐՄԱՆ ՏԱՐԱԾԱԿԱՆ ՍԽԵՄԱ

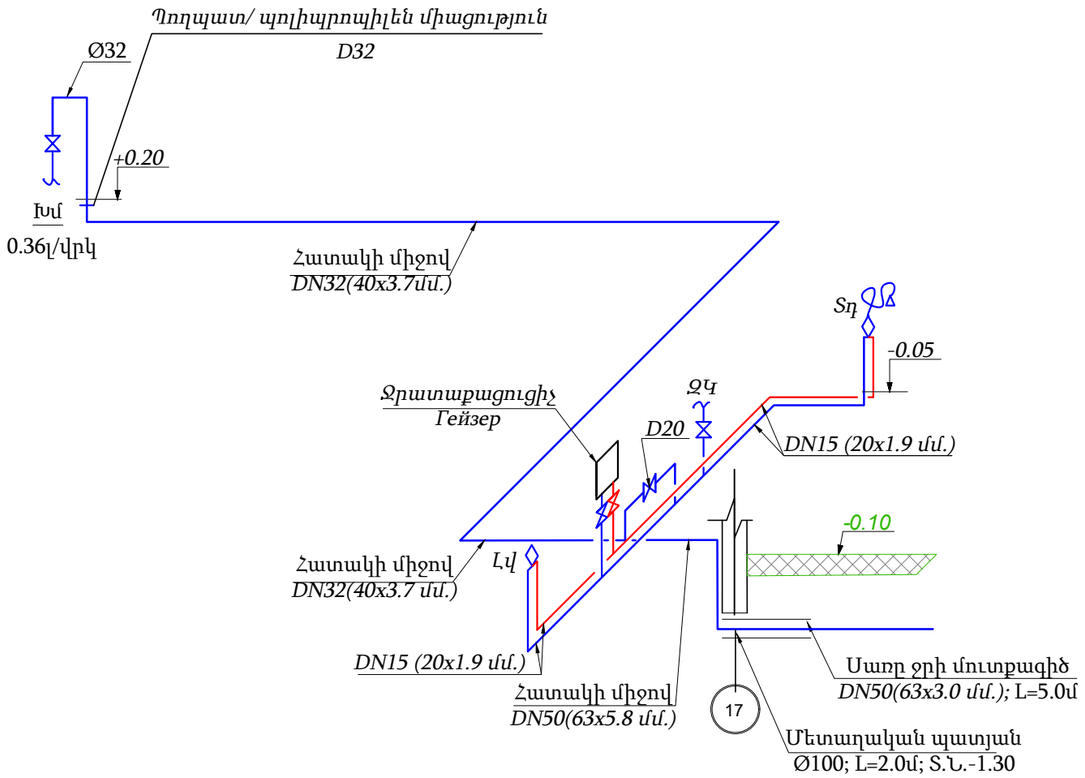

ԿՈՅՈՒՂՈՒ ՏԱՐԱԾԱԿԱՆ ՍԽԵՄԱ

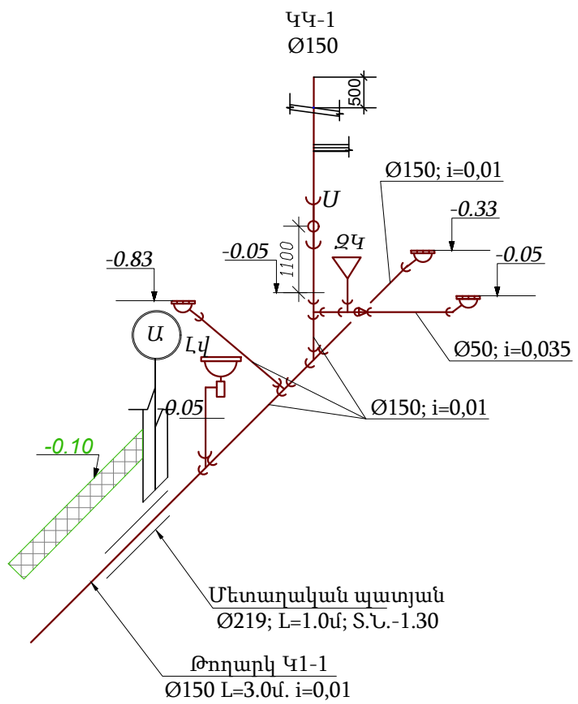

ՋՐԱՄԱՏԱԿԱՐԱՐՄԱՆ ՀՈՐՈՒՄ ՋՐԱՉԱՓԱԿԱՆ ՀԱՆԳՈՒՅՑԻ ՍԽԵՄԱ

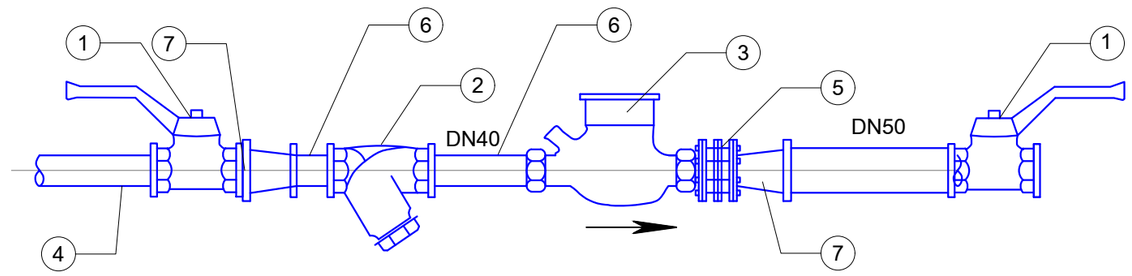

ՄԱՍՆԱԳԻՐ

Հ/Հ N	ԱՇԽԱՏԱՆՔՆԵՐԻ ԱՆՎԱՆՈՒՄ	ՉԱՓՄԱՆ ՄԻԱՎՈՐ	ՔԱՆԱԿԸ	ԾԱՆՈԹՈՒԹՅՈՒՆ
1	2	3	4	
1	Գնդային փական DN50	հատ	2	
2	Ջրի ֆիլտր DN40	հատ	1	
3	Թիակավոր բազմաշիթ ջրաչափ DN40	հատ	1	
4	Պողպատե էլ.եռակցվող խողովակ Ø 57x3.0	գծմ	4.0	
5	Կցաշուրթային ճկուն ներդիր DN40	հատ	1	
6	Կարճախողովակ, երկկողմանի պարուրակով DN40	հատ	2	
7	Անցում DN 50/40	հատ	2	

	ՀՀ ՄԱՐԶԵՐՈՒՄ 42 ԳԼՈՒԽ ԿՈՎԵՐԻ ՀԱՄԱՐ ՆԱԽԱՏԵՍՎՈՂ ՊՈԼԻԷԹԻԼԵՆԱՅԻՆ ԾԱԾԿՈՎ ՊԼԱՍՏԻԿ ԳՈՄԻ ՏԻՊԱՅԻՆ ՆԱԽԱԳԻԾ			ՊԱՏՎԻՐԱՏՈՒ «ԱԶԳՐՈԲԻԶՆԵՍԻ ԵՎ ԳՅՈՒՂԻ ՋԱՐԳԱՑՄԱՆ ԿԵՆՏՐՈՆ» ՀԻՄՆԱԴՐԱՄ		
			ՋՐԱՄԱՏԱԿԱՐԱՐՈՒՄ և ԿՈՅՈՒՂԻ	Փուլ	Թերթ	Թերթեր
ՏՆՕՐԵՆ	Լ. ԳՐԻԳՈՐՅԱՆ			ԱՆ	ՋԿ-6	6
ՆԱԽԱԳԾԵՑ	Գ. ԳՐԻԳՈՐՅԱՆ		ՋՐԱՄԱՏԱԿԱՐԱՐՄԱՆ ԵՎ ԿՈՅՈՒՂՈՒ ՏԱՐԱԾԱԿԱՆ ՍԽԵՄԱ			
				«Թ.Ա.Հ.Գ. ԳՐԻԳ» ՍՊԸ		

ՀՀ	ԱՆՎԱՆՈՒՄ	ԹԵՐԹ	ԾԱՆՈԹՈՒԹ
1	Ընդհանուր տվյալներ:	էՏ - 1	
2	Մասնագիր	էՏ - 2	
3	ՈՒՎ վահաի հաշվարկային սխեմա	էՏ - 3	
4	Լուսավորություն:Վարդակային ցանց: Հողանցում:	էՏ - 4	
5	Պոտենցիալների հավասարեցման համակարգ	էՏ - 5	

Պայմանական նշաններ

- ՈՒԺԱՅԻՆ ՎԱՀԱՆ (ՈՒՎ)
- ԼՈՒՍԱՏՈՒ՝ ԱՌԱՍՏԱՂԱՅԻՆ - 1x32 Վտ ԼՈՒՍԱԴԻՈԴԱՅԻՆ ՊԱՇՏՊԱՆՎԱԾ ՈՐԸ ՀԱՄԱՊԱՏԱՍԽԱՆՈՒՄ է (1x80) Վտ ԷԿՈՆՈՄ ԼԱՄՊԵՐԻՆ
- ԼՈՒՍԱՏՈՒ՝ -1x250ՎՏ ԿԱՐՄԻՐ ԼԱՄՊՈՎ ՏԱՓԱՑՆՈՂ
- ԼՈՒՍԱՏՈՒ՝ -1x100ՎՏ ԿԱՐՄԻՐ ԼԱՄՊՈՎ
- ԼՈՒՍԱՏՈՒ՝ ԱՌԱՍՏԱՂԻ -1x10ՎՏ ԼՈՒՍԱԴԻՈԴԱՅԻՆ
- ԼՈՒՍԱՏՈՒ՝ ՊԱՏԻ -1x25ՎՏ ԼՈՒՍԱԴԻՈԴԱՅԻՆ
- ՎԱՐԴԱԿ՝ ԵՐԿԲԵՎԵՌ՝ ՀՈՂԱՆՑԻՉՈՎ ԲԱՑ ՀԱՂՈՐԴԱԳԾԻ
- ԱՆՁԱՏԻՉ՝ ՄԵԿՍՏԵՂՆԱՎՈՐ
- ԱՆՁԱՏԻՉ՝ ԵՐԿՍՏԵՂՆԱՎՈՐ ԲԱՑ ՀԱՂՈՐԴԱԳԾԻ

ԲԱՑԱՏՐԱԳԻՐ

Նախագիծը կատարված է ճարտարապետաշինարարական գծագրերի հիման վրա:
Պլաստիկ գոմերը պատկանում են էլեկտրաէներգիայի հուսալիության II և IIIկարգին:
էլեկտրաէներգիայի հիմնական սպառիչներննեն
- ներքին լուսավորությունը
- արտաքին լուսավորությունը

Արտաքին էլեկտրամատակարարման գիծը այս նախագծով չի դիտարկվում :
Կառույցի հաշվարկային հզորությունը կազմում է 5.7կվտ:
Ներանցումը կատարվում է անջատիչ-բաժանիչի միջոցով, էլեկտրաէներգիայի բաշխումը իրականացվում է ՈՒՎ բաշխիչ վահանի միջոցով որը տեղադրված է կթման սրահում:
Մագիստրալ ցանցերը նախատեսված են ВВГнг մակնիշի մալուխներով (կաթի սրահում և սանհանգույցում) բաց ամրակների տակ և ПВ3 պղնձե հաղորդալարերով չայրվող PVC խողովակի միջով:
Անասնագոմերի և կերի պահեստների բոլոր խմբային և ուժային ցանցերը համաձայն СНиП 23-05-95 նախատեսված են պղնձե հաղորդալարերով՝ անցկացված չայրվող PVC խողովակների միջով առաստաղի տակ:
Գծերը նախատեսված են միաֆազ եռալար:
Անջատիչների և վարդակների մոնտաժման բարձրությունն է 1.5մ, հատակից:
Խմբային վահանակը ենթակա է մոնտաժման 1,5մ բարձրության վրա:
Որպես պաշտպանիչ միջոց համաձայն ГОСТ 505 71.14-96 նախագծում կիրառված է պոտենցիալների հավասարեցման համակարգ:

Որպես պաշտպանիչ միջոց նախագծում օգտագործված է TN - C - S համակարգը: Ներանցվող կաբելների PEN ջիղը բաժանվում են N (մեկուսացված) և PE ջիղերին և վերջինս կրկնակի հողանցվում է: Բոլոր մետաղական կոնստրուկցիաները որոնց կենդանիները կարողեն դիպչել հողանցվում են:
Բոլոր էլ. մոնտաժային աշխատանքները կատարել համաձայն էլ.սարքավորումների մոնտաժման գործող կանոնների:

	ՀՀ ՄԱՐԶԵՐՈՒՄ 42 ԳԼՈՒԽ ԿՈՎԵՐԻ ՀԱՄԱՐ ՆԱԽԱՏԵՍՎՈՂ ՊՈԼԻԷԹԻԼԵՆԱՅԻՆ ԾԱԾԿՈՎ ՊԼԱՍՏԻԿ ԳՈՄԻ ՏԻՊԱՅԻՆ ՆԱԽԱԳԻԾ			ՊԱՏՎԻՐԱՏՈՒ «ԱԳՐՈԲԻԶՆԵՍԻ ԵՎ ԳՅՈՒՂԻ ԶԱՐԳԱՑՄԱՆ ԿԵՆՏՐՈՆ» ՀԻՄՆԱԴՐԱՄ	
			ԷԼԵԿՏՐԱՏԵԽՆԻԿԱԿԱՆ ՄԱՍ	Փուլ	Թերթ	Թերթեր
ՏՆՕՐԵՆ	Լ. ԳՐԻԳՈՐՅԱՆ			ԱՆ	էՏ-1	5
ՆԱԽԱԳԾԵՑ	Գ. ԳՐԻԳՈՐՅԱՆ		ԸՆԴՀԱՆՈՒՐ ՏՎՅԱԼՆԵՐ			
				«Թ.Ա.Հ.Գ. ԳՐԻԳ» ՍՊԸ		

ՄԱՍՆԱԳԻՐ

ՀՀ	ԱՆՎԱՆՈՒՄ	ՄԱԿՆԻՇ	Չ / Մ	ՔԱՆԱԿ
1	2	3	4	5
1	Անջատիչ-բաժանիչ միաբևեռ 40Ա		Հ	1
2	Պահարան դռնակով բաշխիչ վահանի կոմպլեկ-ման համար XL125 IP40-IK09 450x450x128		Հ	1
3	Պահարան հաշվիչի 450x450x250		Հ	1
4	Հաշվիչ միաֆազ		Հ	1
5	Ավտոմատ անջատիչ միաբևեռ 40Ա		Հ	1
6	Ավտոմատ անջատիչ միաբևեռ 16Ա		Հ	3
7	Ավտոմատ անջատիչ միաբևեռ 25Ա		Հ	1
8	Դիֆերենցիալ հոսանքի անջատիչ միաբևեռ 16Ա 30mA		Հ	1
9	Լուսատու առաստաղային պաշտպանված լուսադիոդային 1x32վտ 2688лм 420x174x165	УСС	Հ	21
10	Լուսատու պատի պաշտպանված լուսադիոդային 1x25վտ		Հ	3
11	Լուսատու 1x250վտ տաքացնող կարմիր գույն		Հ	1
12	Լուսատու 1x100վտ կարմիր գույն		Հ	7
13	Լուսատու կախովի առաստաղի լուսադիոդային 1x10վտ		Հ	2
14	Խցակի վարդակ երկբևեռ հողանցիչով բաց հաղորդագծի		Հ	4
15	Անջատիչ մեկստեղնավոր բաց հաղորդագծի		Հ	6
16	Անջատիչ երկստեղնավոր բաց հաղորդագծի		Հ	1
17	Տուփ ճյուղավորիչ		Հ	3
18	Հաղորդալար պղնձե ջղերով 2,5մմ²	ПВ3	Մ	250
19	Մալուխ պղնձե ջղերով 3x4մմ²	ВВГнг	Մ	20
20	Ճկախողովակ PVC չայրվող Ø25		Մ	100
21	Ցինկապատ շերտապողպատ 40x4		Մ	20
22	Ցինկապատ անկյունակ L50x50x5մմ, L=2.0մմ		Հ	3
23	Ճարմանդ հաղորդալարի ամրակապման համար		Հ	150

	ՀՀ ՄԱՐԶԵՐՈՒՄ 42 ԳԼՈՒԽ ԿՈՎԵՐԻ ՀԱՄԱՐ ՆԱԽԱՏԵՍՎՈՂ ՊՈԼԻԷԹԻԼԵՆԱՅԻՆ ԾԱԾԿՈՎ ՊԼԱՍՏԻԿ ԳՈՄԻ ՏԻՊԱՅԻՆ ՆԱԽԱԳԻԾ			ՊԱՏՎԻՐԱՏՈՒ «ԱԳՐՈԲԻԶՆԵՍԻ ԵՎ ԳՅՈՒՂԻ ԶԱՐԳԱՑՄԱՆ ԿԵՆՏՐՈՆ» ՀԻՄՆԱԴՐԱՄ		
			ԷԼԵԿՏՐԱՏԵԽՆԻԿԱԿԱՆ ՄԱՍ	Փուլ	Թերթ	Թերթեր
ՏՆՕՐԵՆ	Լ. ԳՐԻԳՈՐՅԱՆ			ԱՆ	ԷՏ-2	5
ՆԱԽԱԳԾԵՑ	Գ. ԳՐԻԳՈՐՅԱՆ		ՄԱՍՆԱԳԻՐ	«Թ.Ա.Հ.Գ. ԳՐԻԳ» ՍՊԸ		

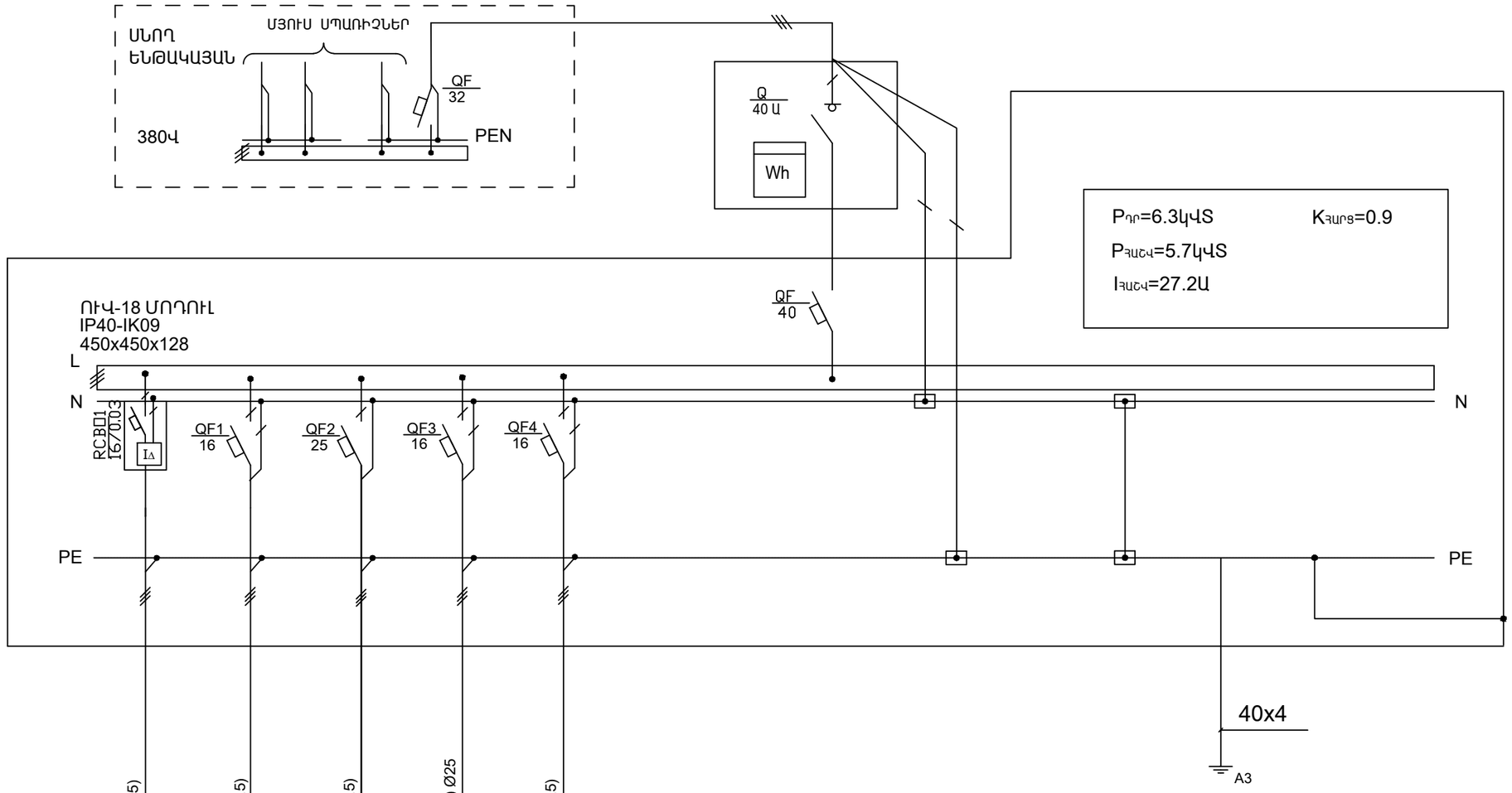

ՍՆՈՂ ԳԾԻ ՏՎՅԱԼՆԵՐ						
ՄՈՒՏՔԱՅԻՆ-ԲԱՇԽԻՉ ՍԱՐՔ, N ԸՍՏ ՀԱՏՎԱԾԻ	ՆԵՐԱՆՑՄԱՆ ԱՆՋԱՏԻՉ					
ԿԱԲԵԼԻ ՄԱԿՆԻՇ ԵՎ ԿՏՐՎԱԾՔԸ						
ԲԱՇԽԻՉ ՊԱՀԱՐԱՆ, N ԸՍՏ ՀԱՏՎԱԾԻ	ՆԵՐԱՆՑՄԱՆ ԱՎՏՈՄԱՏ					
	ԳԾԱՅԻՆ ԱՎՏՈՄԱՏ	ՆՈՄԻՆԱԼ ՀՈՍԱՆՔ (Ա)				
ԿԱԲԵԼԻ ՄԱԿՆԻՇ ԵՎ ԿՏՐՎԱԾՔԸ			ВВГнг (3x2.5)	ВВГнг (3x2.5)	ВВГнг (3x2.5)	ПВ3 3(3x2.5) Ø25	ВВГнг (3x2.5)
ԷԼԵԿՏՐԱԸՆԴՈՒՆԻՉ	ՍՊԱՌԻՉԻ ԱՆՎԱՆՈՒՄԸ		ՋՐԱՏԱՔԱՑՈՒՑԻՉ	ՎԱՐԴԱԿԱՅԻՆ ՑԱՆՑ	ՎԱՐԴԱԿԱՅԻՆ ՑԱՆՑ	ԼՈՒՍԱՎՈՐՈՒԹՅՈՒՆ	Խնբային տաքացվող ջրախնոց 2 տեղամոց
	ՊԱՅՄԱՆԱԿԱՆ ՆՇԱՆ						
	ԽՄԲԻ ՀԱՄԱՐԸ ԸՍՏ ՀԱՏԱԿԱԳԾԻ		1	2	3	4	5
	Pդր.(կՎՏ)		1.6	0.7	1.0	1.7	1.3
	Iհաշվ.(Ա)		7.0	3.0	4.3	7.3	5.6
	ԱՎՏՈՄԱՏ ԱՆՋԱՏԻՉ			16Ա	25Ա	16Ա	16Ա
	ՊԱՇՏՊԱՆԻՉ ԱՆՋԱՏՄԱՆ ՍԱՐՔ		16Ա,30մԱ				

	ՀՀ ՄԱՐԶԵՐՈՒՄ 42 ԳԼՈՒԽ ԿՈՎԵՐԻ ՀԱՄԱՐ ՆԱԽԱՏԵՍՎՈՂ ՊՈԼԻԷԹԻԼԵՆԱՅԻՆ ԾԱԾԿՈՎ ՊԼԱՍՏԻԿ ԳՈՄԻ ՏԻՊԱՅԻՆ ՆԱԽԱԳԻԾ			ՊԱՏՎԻՐԱՏՈՒ «ԱԳՐՈԲԻԶՆԵՍԻ ԵՎ ԳՅՈՒՂԻ ԶԱՐԳԱՑՄԱՆ ԿԵՆՏՐՈՆ» ՀԻՄՆԱԴՐԱՄ
ՏՆՕՐԵՆ	Լ. ԳՐԻԳՈՐՅԱՆ		ԷԼԵԿՏՐԱՏԵԽՆԻԿԱԿԱՆ ՄԱՍ	Փուլ / Թերթ / Թերթեր: ԱՆ / էՏ-3 / 5
ՆԱԽԱԳԾԵՑ	Գ. ԳՐԻԳՈՐՅԱՆ		ՈՒՎ ՎԱՀԱՆԻ ՀԱՇՎԱՐԿԱՅԻՆ ՍԽԵՄԱ	«Թ.Ա.Հ.Գ. ԳՐԻԳ» ՍՊԸ

ՀԱՏԱԿԱԳԻԾ

Մ1:100

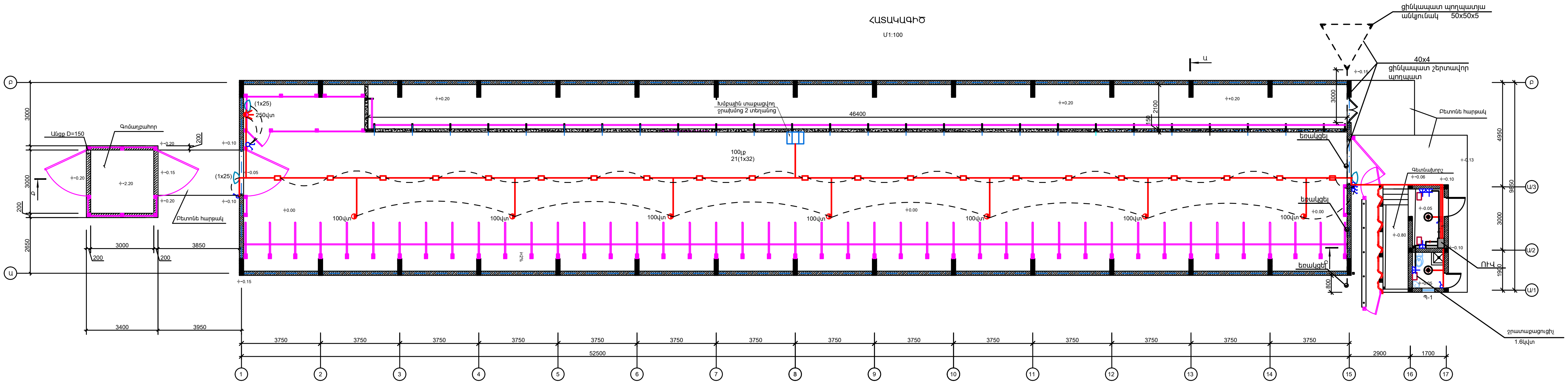

ՈՒԺԱՅԻՆ ՎԱՀԱՆ (ՈՒՎ)

ԼՈՒՍԱՏՈՒ` ԱՌԱՍՏԱՂԱՅԻՆ - 1x32 Վտ ԼՈՒՍԱԴԻՈԴԱՅԻՆ ՊԱՇՏՊԱՆՎԱԾ ՈՐԸ ՀԱՄԱՊԱՏԱՍԽԱՆՈՒՄ Է (1x80) վտ ԷԿՈՆՈՄ ԼԱՄՊԵՐԻՆ

ԼՈՒՍԱՏՈՒ` -1x250ՎՏ ԿԱՐՄԻՐ ԼԱՄՊՈՎ ՏԱՔԱՑՆՈՂ

ԼՈՒՍԱՏՈՒ` -1x100ՎՏ ԿԱՐՄԻՐ ԼԱՄՊՈՎ

ԼՈՒՍԱՏՈՒ` ԱՌԱՍՏԱՂԻ -1x10ՎՏ ԼՈՒՍԱԴԻՈԴԱՅԻՆ

ԼՈՒՍԱՏՈՒ` ՊԱՏԻ -1x25ՎՏ ԼՈՒՍԱԴԻՈԴԱՅԻՆ

ՎԱՐԴԱԿ` ԵՐԿԲԵՎԵՌ` ՀՈՂԱՆՑԻՉՈՎ ԲԱՑ ՀԱՂՈՐԴԱԳԾԻ

ԱՆՋԱՏԻՉ` ՄԵԿՍՏԵՂՆԱՎՈՐ

ԱՆՋԱՏԻՉ` ԵՐԿՍՏԵՂՆԱՎՈՐ ԲԱՑ ՀԱՂՈՐԴԱԳԾԻ

ՀՀ ՄԱՐԶԵՐՈՒՄ 42 ԳԼՈՒԽ ԿՈՎԵՐԻ ՀԱՄԱՐ ՆԱԽԱՏԵՍՎՈՂ ՊՈԼԻԷԹԻԼԵՆԱՅԻՆ ԾԱԾԿՈՎ ՊԼԱՍՏԻԿ ԳՈՄԻ ՏԻՊԱՅԻՆ ՆԱԽԱԳԻԾ				ՊԱՏՎԻՐԱՏՈՒ «ԱԳՐՈԲԻԶՆԵՍԻ ԵՎ ԳՅՈՒՂԻ ԶԱՐԳԱՑՄԱՆ ԿԵՆՏՐՈՆ» ՀԻՄՆԱԴՐԱՄ
		ԷԼԵԿՏՐԱՏԵԽՆԻԿԱԿԱՆ ՄԱՍ	Փուլ / Թերթ / Թերթեր	
ՏՆՕՐԵՆ	Լ. ԳՐԻԳՈՐՅԱՆ	ԼՈՒՍԱՎՈՐՈՒԹՅՈՒՆ: ՎԱՐԴԱԿԱՅԻՆ ՑԱՆՑ: ՀՈՂԱՆՑՈՒՄ: ՊՈՏԵՆՑԻԱԼՆԵՐԻ ՀԱՎԱՍԱՐԵՑՄԱՆ ՀԱՄԱԿԱՐԳ:	ԱՆ / ԷՏ-4 / 5	
ՆԱԽԱԳԾԵՑ	Գ. ԳՐԻԳՈՐՅԱՆ		«Թ.Ա.Հ.Գ. ԳՐԻԳ» ՍՊԸ	

ՊՈՏԵՆՑԻԱԼՆԵՐԻ ՀԱՎԱՍԱՐԵՑՄԱՆ ՀԱՄԱԿԱՐԳ:

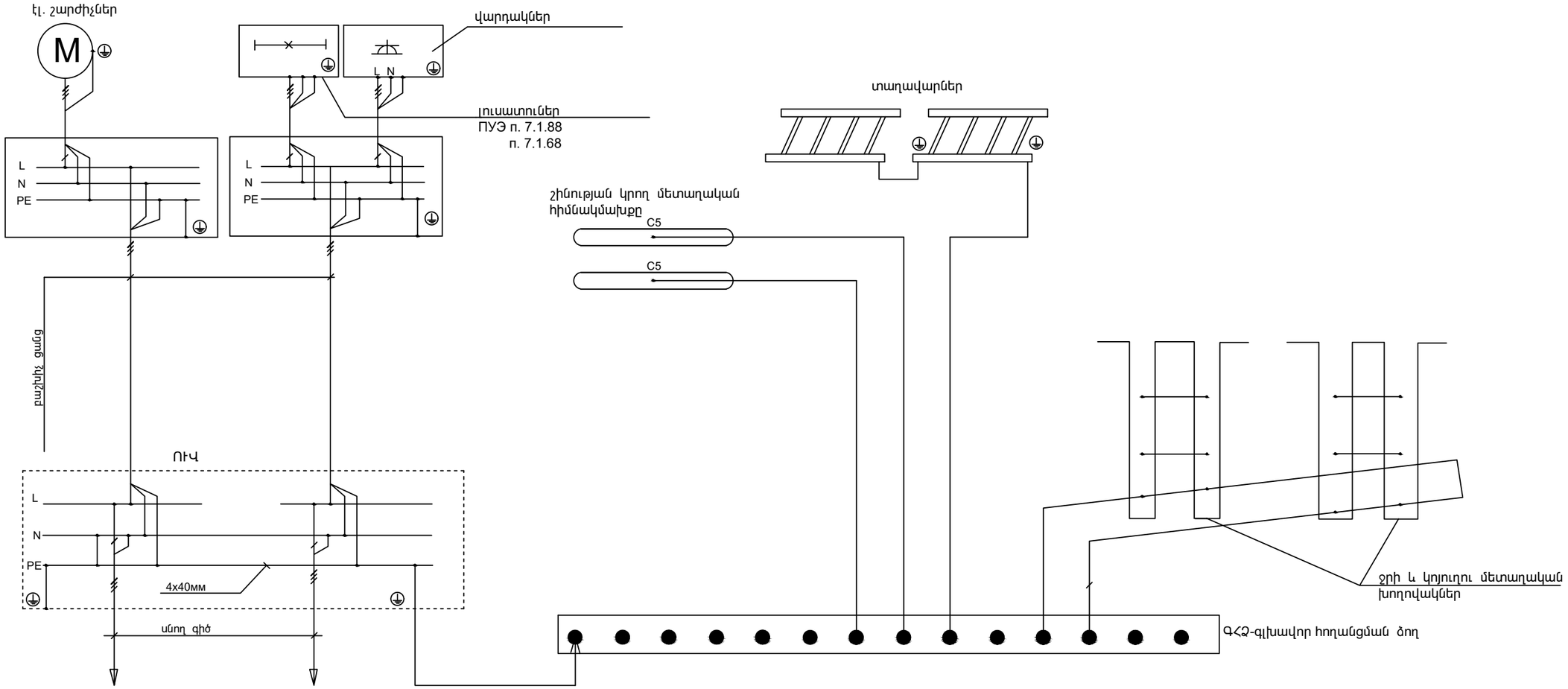

Որպես պաշտպանիչ միջոց նախագծում օգտագործված է TN - C - S համակարգը: Ներանցվող կաբելների PEN ջիղը բաժանվում են N (մեկուսացված) և PE ջիղերին և վերջինս կրկնակի հողանցվում է: Բոլոր մետաղական կոնստրուկցիաները որոնց կենդանիները կարողեն դիպչել հողանցվում են:

	ՀՀ ՄԱՐԶԵՐՈՒՄ 42 ԳԼՈՒԽ ԿՈՎԵՐԻ ՀԱՄԱՐ ՆԱԽԱՏԵՍՎՈՂ ՊՈԼԻԷԹԻԼԵՆԱՅԻՆ ԾԱԾԿՈՎ ՊԼԱՍՏԻԿ ԳՈՄԻ ՏԻՊԱՅԻՆ ՆԱԽԱԳԻԾ		ՊԱՏՎԻՐԱՏՈՒ «ԱԳՐՈԲԻԶՆԵՍԻ ԵՎ ԳՅՈՒՂԻ ԶԱՐԳԱՑՄԱՆ ԿԵՆՏՐՈՆ» ՀԻՄՆԱԴՐԱՄ		
ՏՆՕՐԵՆ	Լ. ԳՐԻԳՈՐՅԱՆ		ԷԼԵԿՏՐԱՏԵԽՆԻԿԱԿԱՆ ՄԱՍ	Փուլ	Թերթ	Թերթեր
ՆԱԽԱԳԾԵՑ	Գ. ԳՐԻԳՈՐՅԱՆ		ՊՈՏԵՆՑԻԱԼՆԵՐԻ ՀԱՎԱՍԱՐԵՑՄԱՆ ՀԱՄԱԿԱՐԳ:	ԱՆ	էՏ-5	5
				«Թ.Ա.Հ.Գ. ԳՐԻԳ» ՍՊԸ		